# 快速入门

感谢您购买 MSI® **B350 PC MATE** 主板。本快速入门部分提供了有关如何安装计算机演示图。某些设施还提供了视频演示。请使用您的手机或平板电脑上的网页浏览器链接至网址观看。您也可以通过扫描QR码链接到URL。

## 安装处理器

**Youtube**

*https://youtu.be/Xv89nhFk1vc*

**优酷**

*http://v.youku.com/v_show/id_XMTg2MjMwOTE2NA==.html*

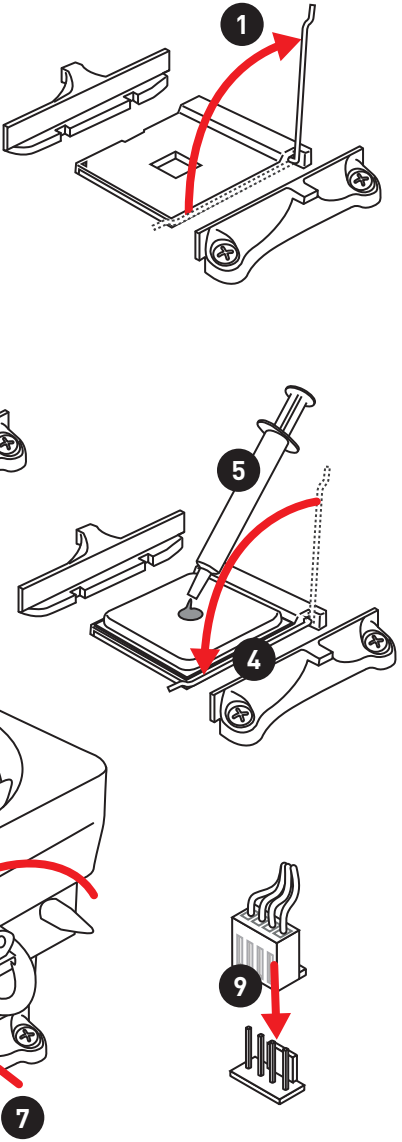

## 安装 DDR4 内存

Youtube

http://youtu.be/T03aDrJPyQs

优酷

http://v.youku.com/v_show/id_XNzUyMTI5ODI4.html

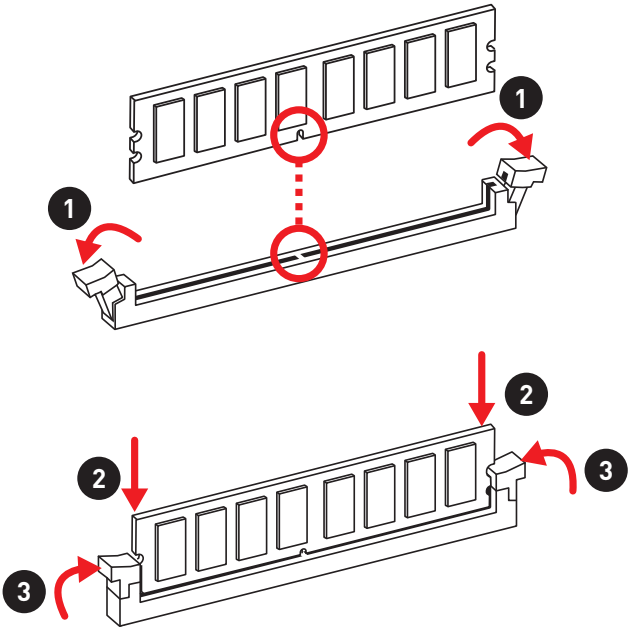


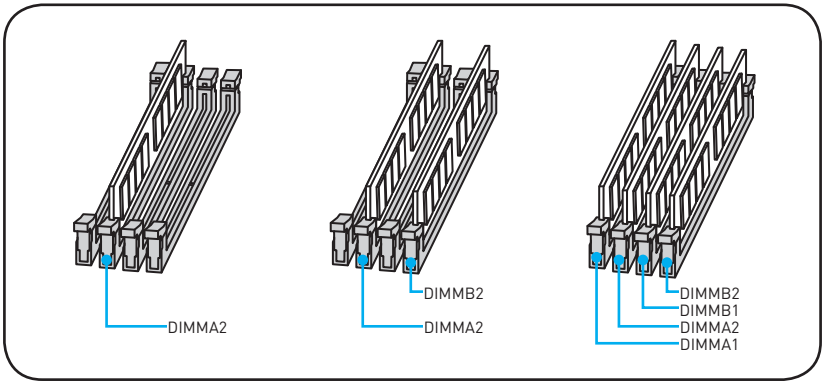

## 连接前置面板接头

Youtube

*http://youtu.be/DPELIdVNZUI*

优酷

*http://v.youku.com/v_show/id_XNjcyMTczMzM2.html*

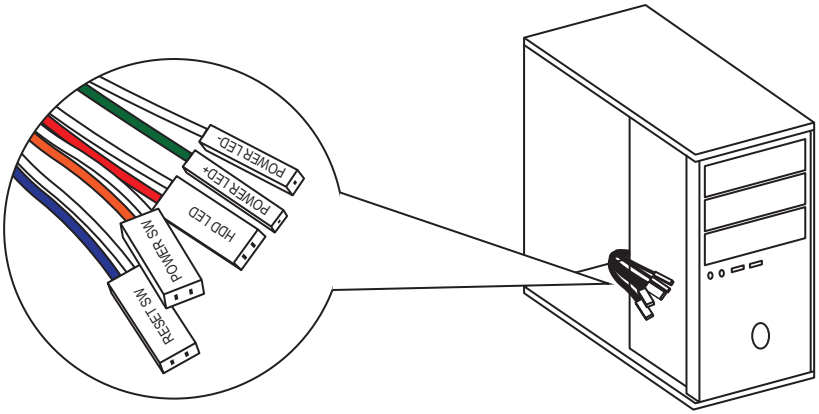


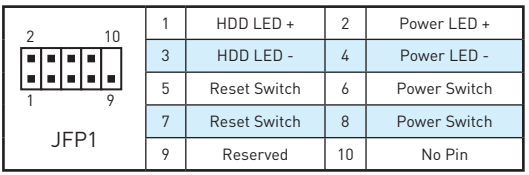


| | | | |
|---|---|---|---|
| 1 | HDD LED + | 2 | Power LED + |
| 3 | HDD LED - | 4 | Power LED - |
| 5 | Reset Switch | 6 | Power Switch |
| 7 | Reset Switch | 8 | Power Switch |
| 9 | Reserved | 10 | No Pin |

## 安装主板

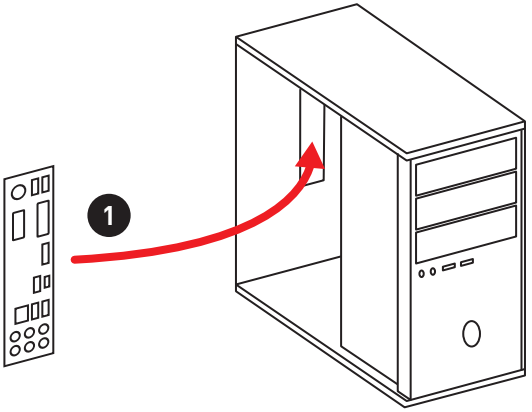


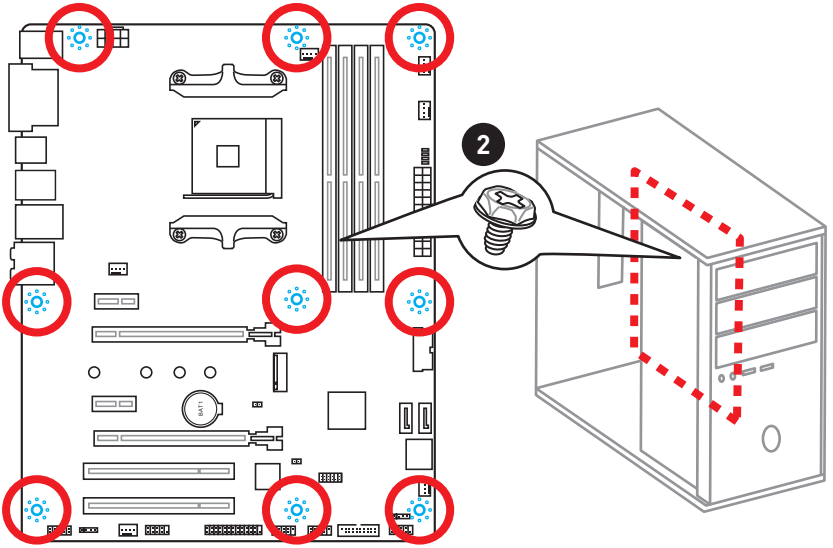

## 安装 SATA 设备

Youtube

*http://youtu.be/RZsMpqxythc*

优酷

*http://v.youku.com/v_show/id_XNDkzODU5MTky.html*

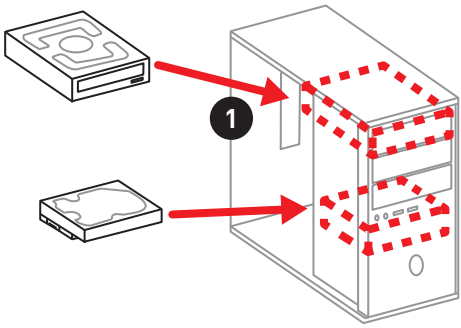


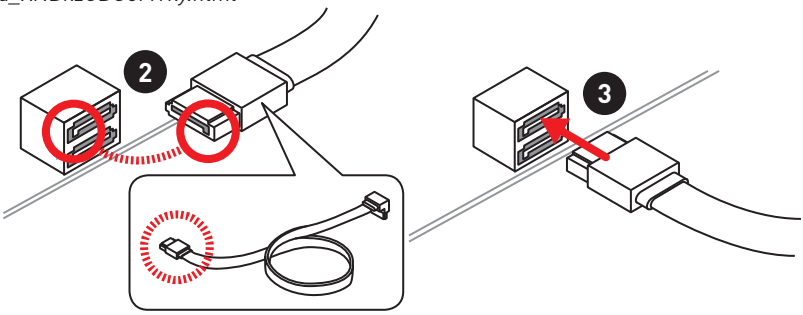


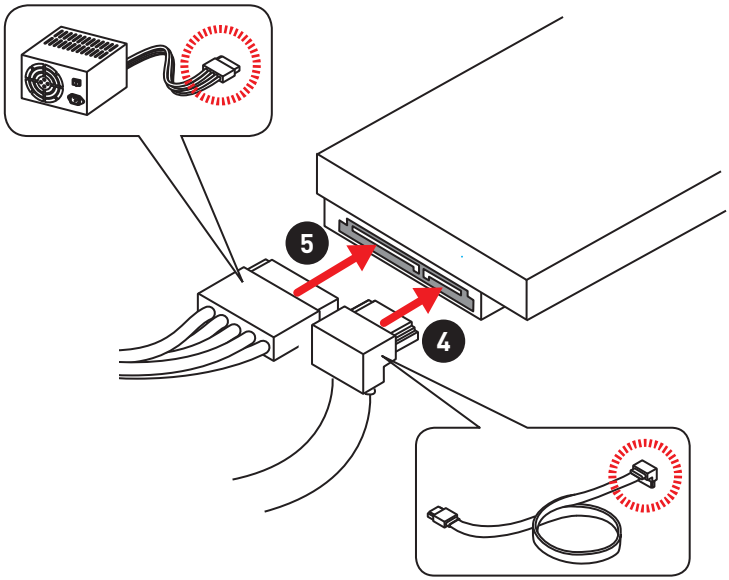

## 安装显卡

**Youtube**

*http://youtu.be/mG0GZpr9w_A*

**优酷**

*http://v.youku.com/v_show/id_XNDkyOTc3MzQ4.html*

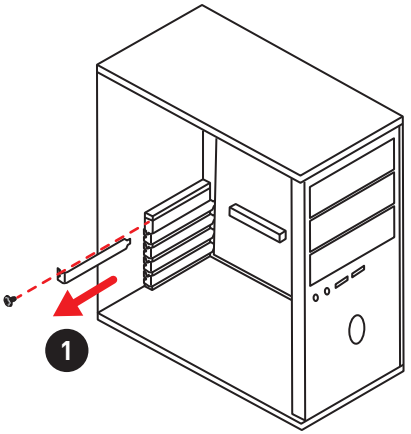


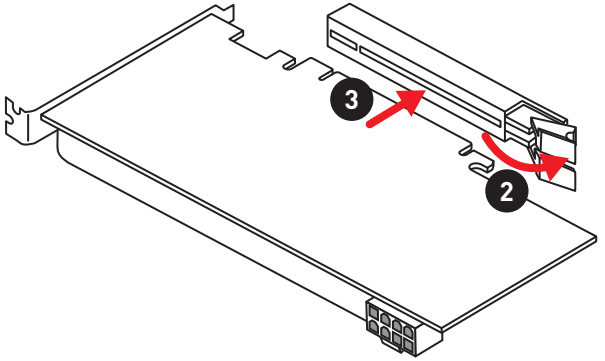


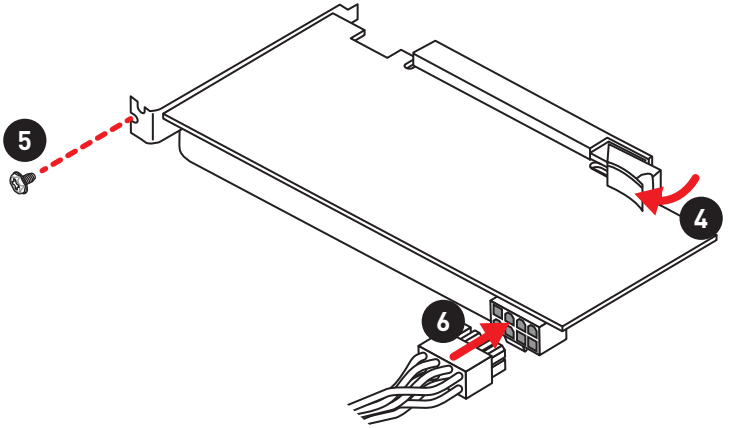

## 连接外围设备

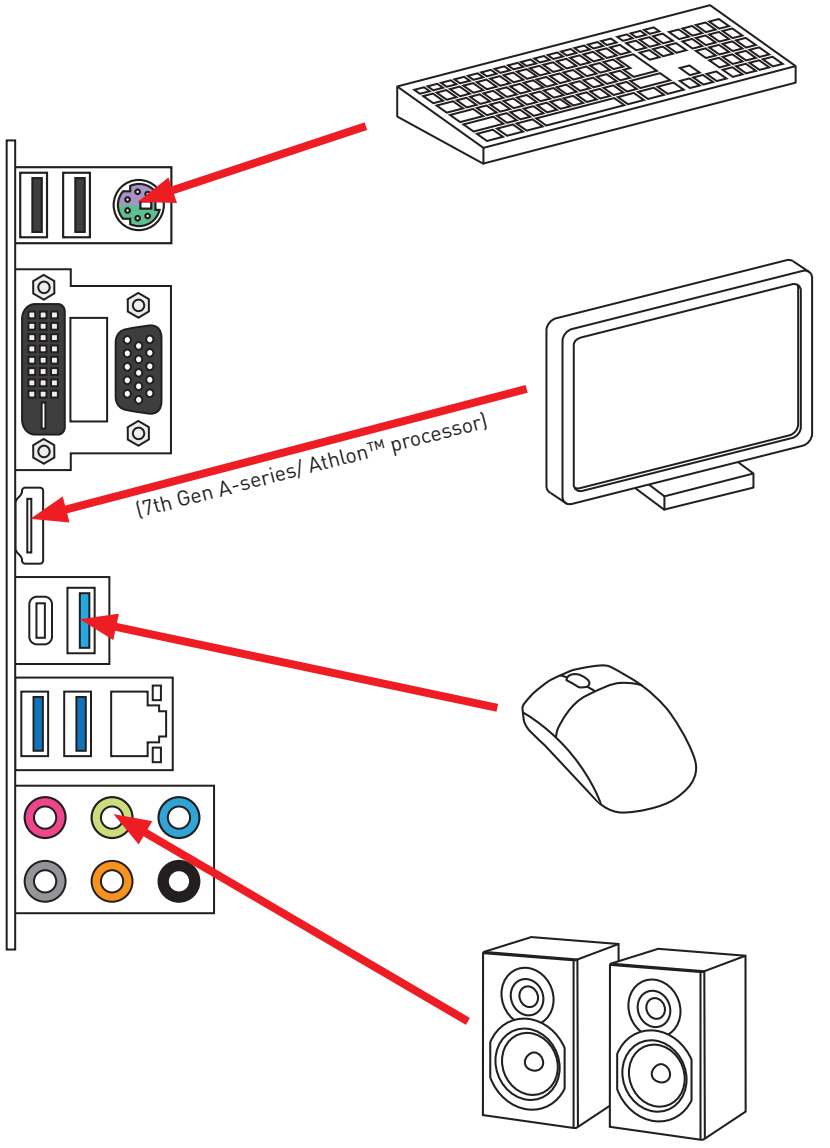

## 连接电源接头

Youtube

http://youtu.be/gkDYyR_83I4

优酷

http://v.youku.com/v_show/id_XNDkzODU0MDQw.html

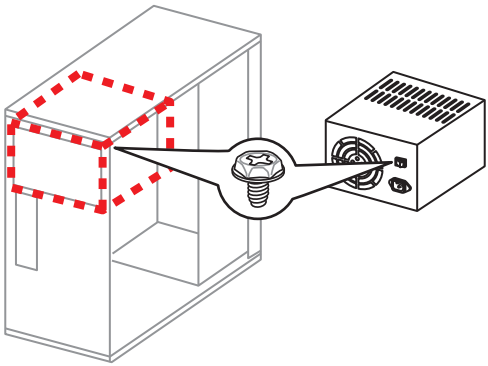

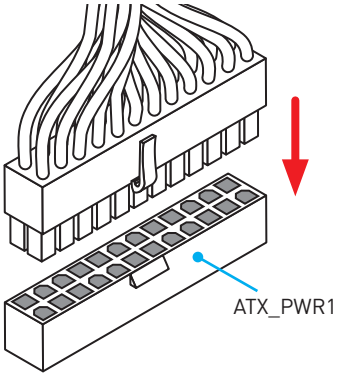


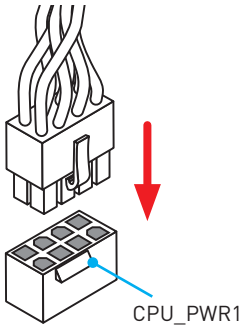

## 开机

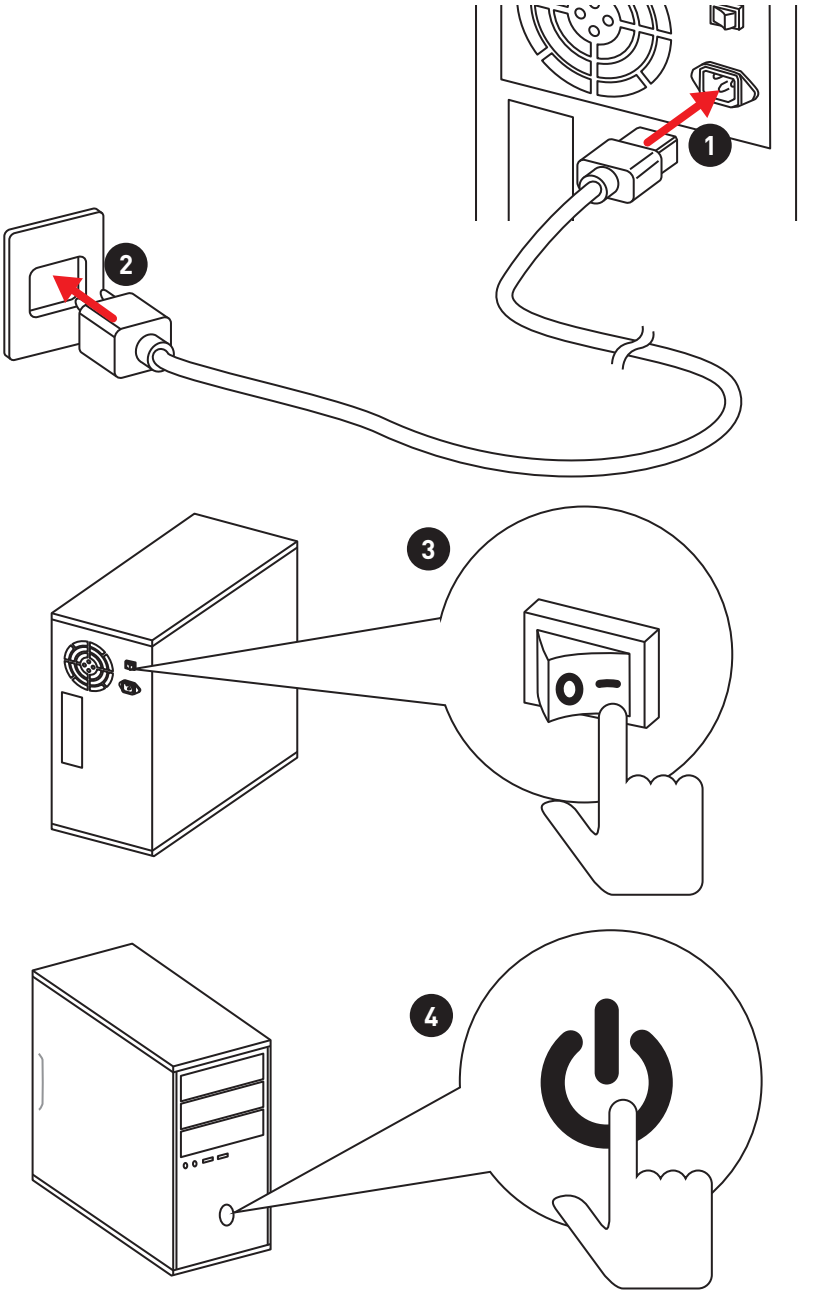

# 目录


**安全信息 ..... 2**

**规格 ..... 3**

**后置 I/O 面板 ..... 6**

LAN 端口 LED 状态表 ..... 6

音频端口配置 ..... 6

Realtek 高清晰音频管理软件 ..... 7

**组件概述 ..... 9**

CPU 底座 ..... 10

DIMM 插槽 ..... 11

PCI_E1~4, PCI1~2: PCIe 和 PCI 扩展插槽 ..... 12

M2_1: M.2 接口 (M Key) ..... 13

SATA1~4: SATA 6Gb/s 接口 ..... 14

JAUD1: 前置音频接口 ..... 14

CPU_PWR1, ATX_PWR1: 电源接口 ..... 15

JUSB1~2: USB 2.0 接口 ..... 16

JUSB3~4: USB 3.1 Gen1 接口 ..... 16

CPU_FAN1, PUMP_FAN1, SYS_FAN1~4: 风扇接口 ..... 17

JCI1: 机箱入侵检测接口 ..... 18

JLPT1: 并行端头接口 ..... 18

JFP1, JFP2: 前置面板接口 ..... 19

JTPM1: TPM 模组接口 ..... 19

JCOM1: 串行端头接口 ..... 19

JLED1: RGB LED 灯条接口 ..... 20

JBAT1: 清除 CMOS (重启 BIOS) 跳线 ..... 21

简易侦错 LED 灯 ..... 21

GPU LED 灯 ..... 21

**BIOS 设置 ..... 22**

进入 BIOS 设置 ..... 22

重启 BIOS ..... 23

更新 BIOS ..... 23

EZ 模式 ..... 24

高级模式 ..... 26

OC 菜单 ..... 27

**软件描述 ..... 30**

安装 Windows® 7 64-bit/ Windows®10 64-bit ..... 30

安装驱动 ..... 30

安装工具 ..... 30

# 安全信息

- 此包装中包含的的组件有可能到静电放电(ESD)损坏。请遵守以下注意事项,以确保成功组装计算机。
- 确保所有组件连接牢固。若连接不紧可能会导致计算机无法识别组件或无法开启。
- 拿起主板时请手持主板边缘,避免触及主板的敏感组件。
- 当拿取主板时,建议佩戴静电放电(ESD)腕带,以防止静电损坏其配置。如果 ESD 腕带无法使用,请在拿取主板前通过接触其它金属物体释放自身的静电。
- 在不安装主板时,请将主板放在静电屏蔽容器或防静电垫上。
- 在打开计算机前,确保计算机机箱内的主板或任何位置上没有松动的螺丝或金属组件。
- 在安装完成之前不要启动计算机。否则可能会导致组件永久性损坏以及伤害使用者。
- 在任何安装步骤中,如果您需要帮助,请咨询专业的计算机技术员。
- 安装或拆卸计算机任何组件之前,请先关闭电源,并将电源线由插座上拔除。
- 保留本用户指南以供将来参考。
- 本主板须远离湿气。
- 在电源供应器连接到电源插座之前,请确保您的插座提供了电源供应器上额定相同的指示电压。
- 将电源线摆放在不会被人踩到的地方,不要在电源线上放置任何物品。
- 须留意在主板上所有的警告标示。
- 发生下列任一状况时,请将本主板交由维修人员检查:
  - 有液体渗透至计算机内。
  - 主板曝露于水气当中。
  - 主板不工作,或您依照使用指南后仍无法让本主板工作。
  - 主板曾掉落且损坏。
  - 主板有明显的破损痕迹。
- 切勿将主板放置于摄氏60度(华氏140度)以上的环境中,以免主板损坏。

# 规格

| | |
|---|---|
| CPU | 支持 AM4 封装 锐龙 AMD Ryzen 处理器 和 第七代 A-series/ Athlon™ 处理器 |
| 芯片组 | AMD® B350 芯片组 |
| 内存 | • 4 个 DDR4 内存插槽，支持高达 64GB<br>▪ 支持 DDR4 1866/ 2133/ 2400/ 2667(OC)/ 2933(OC)/ 3200(OC)+ Mhz*<br>• 双通道内存构架<br>* 第七代 A-series/ Athlon ™ 处理器仅支持高达 2400 MHz。请参考 www.msi.com 网站，以了解有关于内存兼容的详细信息。 |
| 扩展插槽 | • 1 个 PCIe 3.0 x16 插槽 (PCI_E2)<br>▪ 锐龙 AMD Ryzen 处理器支持 x 16 速率<br>▪ 第七代 A-series/ Athlon™ 处理器支持 x 8 速率<br>• 1 个 PCIe 2.0 x16 插槽 (PCI_E4，支持 x4 模式)*<br>• 2 个 PCIe 2.0 x1 插槽<br>• 2 个 PCI 插槽<br>* 当在任意的 PCIe x1 插槽安装设备时，PCI_E4 插槽仅支持 PCIe 2.0 x2 模式。 |
| 多重 GPU 支持 | • 支持 2-Way AMD® CrossFire™ 技术 |
| 板载显卡 | • 1 个 VGA 端口，支持最大分辨率为 2048x1280@60HZ (RB)*<br>• 1 个 DVI-D 端口，支持最大分辨率为 1920x1200@60Hz*<br>• 1 个 HDMI™ 端口，支持最大分辨率为 4096x2160@24Hz*<br>* 仅在使用第七代 A-series/ Athlon™ 处理器时支持 |
| 存储 | AMD® B350 芯片组<br>• 4 个 SATA 6Gb/s 端口*<br>▪ 支持 RAID 0，RAID 1 和 RAID 10<br>• 1 个 M.2 接口 (M Key)<br>▪ 支持 PCIe 3.0 x4 (锐龙 AMD Ryzen 处理器) 或 PCIe 3.0 x2 (第七代 A-series/ Athlon™ 处理器 ) 和 SATA 6Gb/s<br>▪ 支持 2242/ 2260 /2280/ 22110 存储设备 |
| 音频 | • Realtek® ALC892 解码芯片<br>• 7.1-声道高清音频 |
| LAN | • 1 个 Realtek® 8111H 千兆网络控制器 |

转下一页

接上一页

| | |
|---|---|
| USB | • AMD® B350 芯片组<br>  ▪ 4 个 USB 3.1 Gen1 (SuperSpeed USB) 通过内部 USB 3.1 Gen1 接口可使用端口<br>  ▪ 6 个 USB 2.0 (High-speed USB) 端口 (2 个 Type-A 后置面板端口，通过内部 USB 2.0 接口可使用 4 个端口)<br>• AMD® 处理器<br>  ▪ 4 个 USB 3.1 Gen1 (SuperSpeed USB) 端口 (3 个 Type-A 端口和 1 个 Type-C 后置面板端口) |
| 后置面板接口 | • 1 个 PS/2 键盘/ 鼠标组合端口<br>• 2 个 USB 2.0 Type-A 端口<br>• 1 个 VGA 端口<br>• 1 个 DVI-D 端口<br>• 1 个 HDMI™ 端口<br>• 3 个 USB 3.1 Gen1 Type-A 端口<br>• 1 个 USB 3.1 Gen1 Type-C 端口<br>• 1 个 LAN (RJ45) 端口<br>• 6 个 音频插孔 |
| 内部接口 | • 1 个 24-pin ATX 主电源接口<br>• 1 个 8-pin ATX 12V 电源接口<br>• 4 个 SATA 6Gb/s 接口<br>• 2 个 USB 2.0 接口 (额外支持 4 个 USB 2.0 端口)<br>• 2 个 USB 3.1 Gen1 接口 (额外支持 4 个 USB 3.1 Gen1 端口)<br>• 1 个 4-pin CPU 风扇接口<br>• 1 个 4-pin 水冷风扇接口<br>• 4 个 4-pin 系统风扇接口<br>• 1 个 4-pin RGB LED 灯条接口<br>• 1 个 串行端头接口<br>• 1 个 并行端头接口<br>• 1 个 TPM 模组接口<br>• 1 个 前置面板音频接口<br>• 2 个 系统面频接口<br>• 1 个 机箱入侵检测接口<br>• 1 个 清除 CMOS 跳线 |
| I/O 控制器 | NUVOTON NCT6795D 控制器芯片 |

转下一页

接上一页

| | |
|---|---|
| 硬件监控 | • CPU/系统温度检测<br>• CPU/系统风扇速率检测<br>• CPU/系统风扇速率控制 |
| 尺寸规格 | • ATX 尺寸规格<br>• 12 英寸 x 9.6 英寸 (30.4 厘米 x 24.3 厘米) |
| BIOS 功能 | • 1 个 128 Mb flash<br>• UEFI AMI BIOS<br>• 多国语言 |
| 软件 | • 驱动程序<br>• 快速充电<br>• COMMAND CENTER<br>• LIVE UPDATE 6 更新软件<br>• MSI 智能工具<br>• 动态RGB LED炫光系统<br>• 一键加速技术<br>• 虚拟内存盘<br>• 网络精灵<br>• MSI GAMING 版 CPU-Z<br>• Google 浏览器™, Google 工具栏, Google 云端硬盘<br>• 诺顿™ 网络安全解决方案 |
| 特殊功能 | • 经典音皇技术<br>• 极速 M.2<br>• 水冷风扇<br>• 智能风扇控制系统<br>• 炫光系统扩展技术<br>• 炫光系统同步技术<br>• 简易侦错LED灯<br>• PCI-E 钢铁装甲<br>• DDR4 加速引擎<br>• Lightning USB 接口<br>• 第四代军规组件<br>• 7000+ 次品质测试<br>• VR 接口<br>• 第五代图形化 BIOS<br>• AMD FreeSync™ 接口<br>• AMD OverDriver™ 接口 |

# 后置 I/O 面板

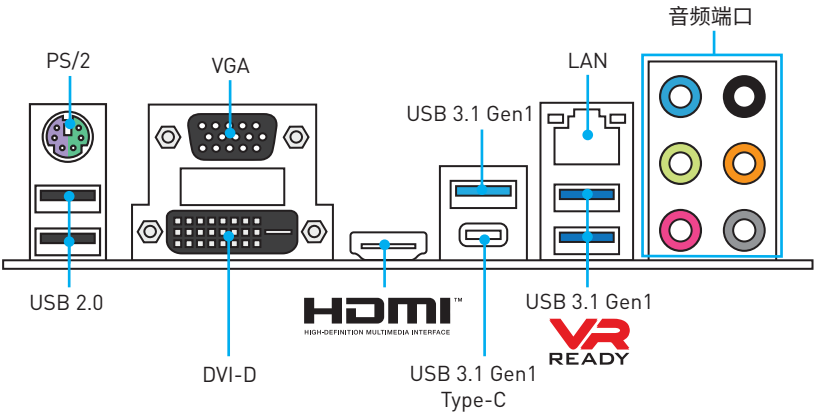


## LAN 端口 LED 状态表

| 连线/ 工作灯号 | |
|---|---|
| 状态 | 描述 |
| 关 | 网络未连接 |
| 黄色 | 网络已连接 |
| 闪烁 | 网络数据在使用中 |

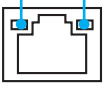

| 速度灯号 | |
|---|---|
| 状态 | 描述 |
| 关 | 传输速率 10 Mbps |
| 绿色 | 传输速率 100 Mbps |
| 橙色 | 传输速率 1 Gbps |

## 音频端口配置

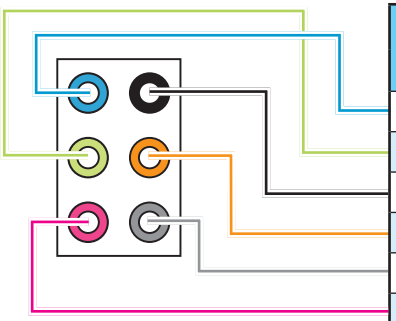

| 音频端口 | 通道 | | | |
|---|---|---|---|---|
| | 2 | 4 | 6 | 8 |
| 音频输入 | | | | |
| 音频输出/ 前置喇叭输出 | ● | ● | ● | ● |
| 后置喇叭输出 | | ● | ● | ● |
| 中置/ 超重低音输出 | | | ● | ● |
| 侧置喇叭输出 | | | | ● |
| 麦克风输入 | | | | |

〔●：连接，**空白**：空〕

## Realtek 高清晰音频管理软件

安装 **Realtek 高清晰音频**驱动程序后，**Realtek 高清晰音频管理软件**图标将显示在系统任务栏中。双击此图标可开启。




- **设备选择** - 允许您选择一个音频输出源来更改相关选项。**检查**标志指示设备为默认值。
- **应用程序增强** - 选项的数组将为您输出和输入设备提供一个完整的预期音响效果指南。
- **主音量** - 通过由右侧/左侧的调整条来控制您在前置或后置面板上插入的扬声器音量或均衡。
- **配置文件** - 配置文件之间切换。
- **高级设置** - 提供处理 2 个独立的音频流机制。
- **插孔状态** - 采集设备当前与计算机连接的所有呈现和描述。
- **接口设置** - 用于配置接口设置。

### 自动弹出对话框

当您插入设备至音频插孔时，会弹出对话窗口询问您当前连接的是哪一个设备。




每个插孔对应的默认设置如下一页图示所示。

## 耳机和麦克风至音频插孔示意图

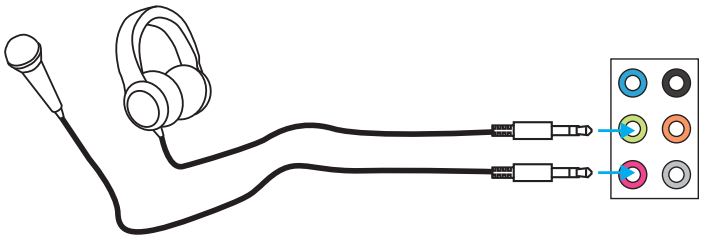

## 立体声喇叭至音频插孔示意图

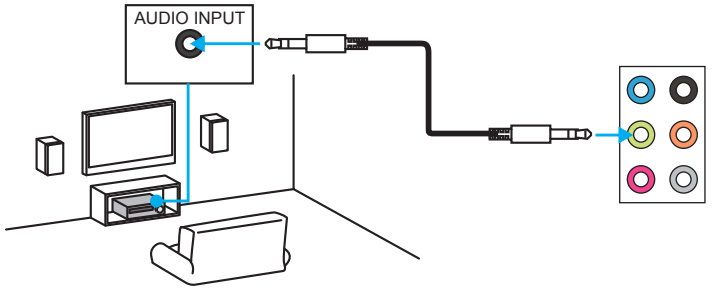


## 7.1-声道喇叭至音频插孔示意图

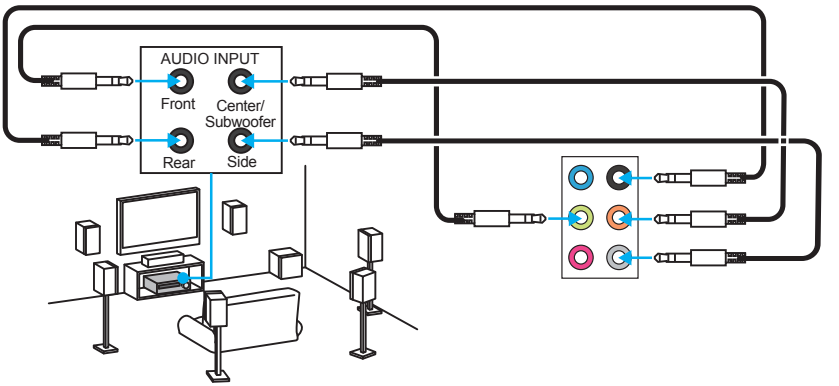

# 组件概述

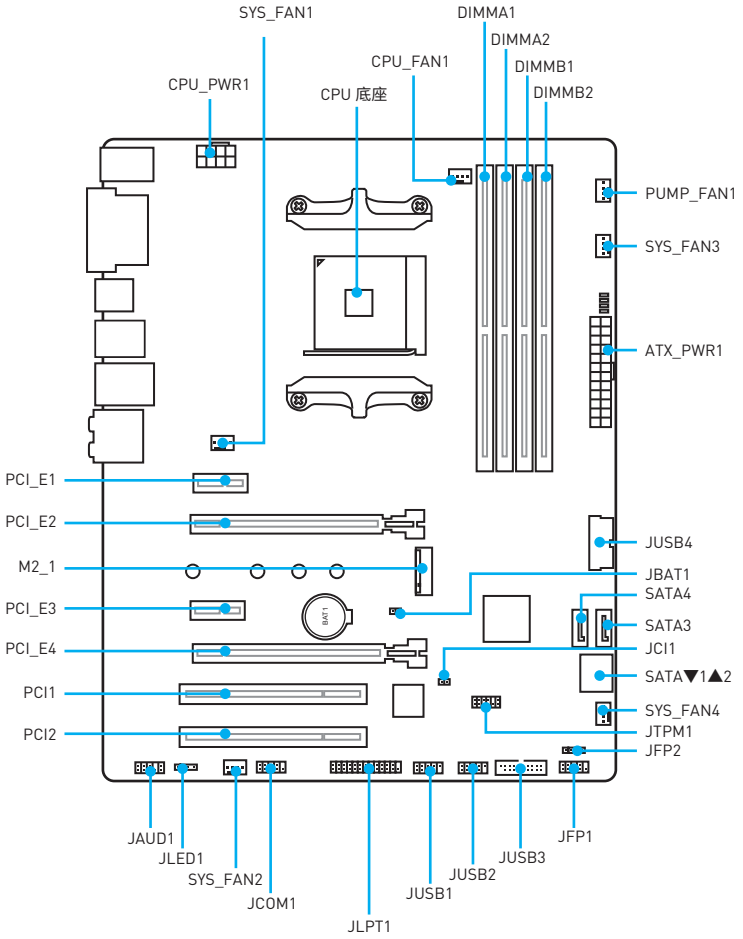
SYS_FAN1
DIMMA1
DIMMA2
CPU_FAN1
DIMMB1
CPU_PWR1
CPU 底座
DIMMB2
PUMP_FAN1
SYS_FAN3
ATX_PWR1
PCI_E1
PCI_E2
JUSB4
M2_1
JBAT1
SATA4
PCI_E3
SATA3
PCI_E4
JCI1
SATA▼1▲2
PCI1
SYS_FAN4
PCI2
JTPM1
JFP2
JAUD1
JFP1
JLED1
JUSB3
SYS_FAN2
JUSB2
JCOM1
JUSB1
JLPT1

## CPU 底座

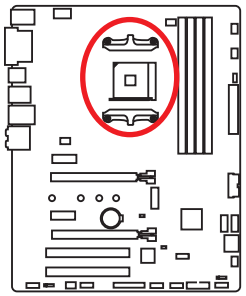

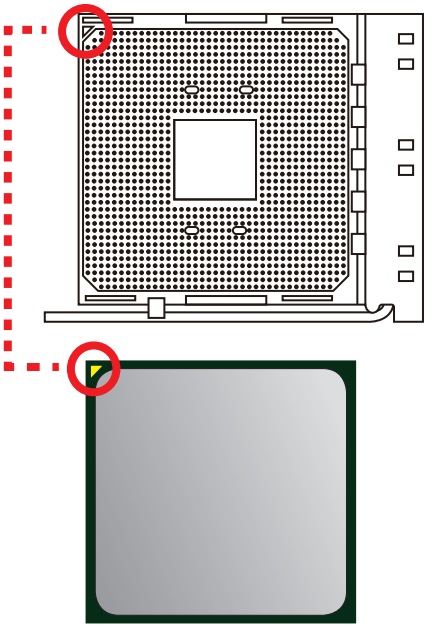

### AM4 CPU 简介

为了正确的将 CPU 放置在主板中，AM4 CPU 的表面有一个黄色三角指示。黄色三角指示为Pin 1。

**注意**

- *当更改处理器时，由于 AM4 处理器的体系结构，系统配置可以被清除和 BIOS 重置为默认值。*
- *安装或移除 CPU 之前，请先关闭电源，并将电源线由插座上拔除。*
- *当您安装 CPU 时，请确认已安装好 CPU 风扇。对防止过热和维持系统的稳定性 CPU 风扇是非常必要的。*
- *确认在系统启动前 CPU 风扇已经牢固的粘贴在 CPU 上。*
- *温度过高会严重损害 CPU 和系统，请务必确认所使用的降温风扇始终能够正常工作，保护 CPU 以免过热烧毁。确认您已在 CPU 和散热片之间涂抹了一层平滑的散热硅胶(或热胶带) 以增强散热。*
- *如果您购买了一个独立 CPU 的散热片/冷却器，详细安装请参考散热片/冷却器包装内的说明书。*
- *主板设计支持超频。然而，请确认您的配置能够接受这样非常规的设定。在超频时，不推荐任何超技术规范之外的动作。MSI® 不担保损坏或因为在产品规格之外不规范的操作导致的风险。*

## DIMM 插槽

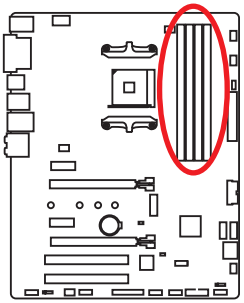

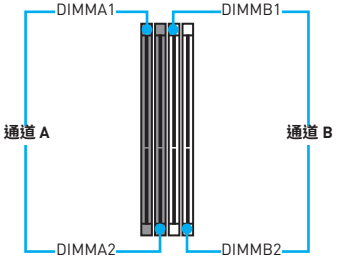


## 内存模块安装建议

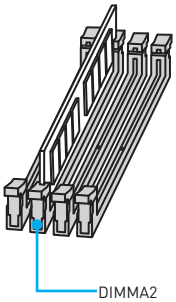


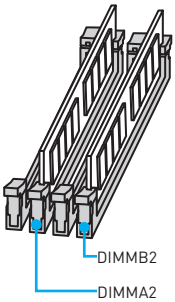


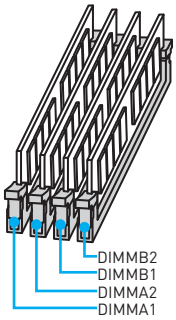


**注意**

- *安装内存条模块时务必先由 **DIMMA2** 插槽开始安装。*
- *由于芯片组资源使用，内存可用的容量将会比安装的用量少一点。*
- *基于处理器的规格，建议内存电压低于 1.35V 以保护处理器。*
- *当超频运行某些内存模块时频率可能会低于标明值，皆因内存频率运行取决于其串行设备检测 (SPD)。如果您需要设置内存频率在标明或在更高频率下来运行内存，转到 BIOS 并找到 **DRAM Frequency!***
- *建议使用一种更有效的内存的冷却系统，用于完整 DIMM 的安装或超频。*
- *当超频时，内存模块安装的稳定性和兼容性取决于已安装的处理器和设备。*
- *由于 AM4 CPU /内存控制器官方规范的限制，内存模块的工作频率可能低于默认状态下的标明值。请参考 www.msi.com 网站，以了解有关于内存兼容的详细信息。*

## PCI_E1~4, PCI1~2: PCIe 和 PCI 扩展插槽

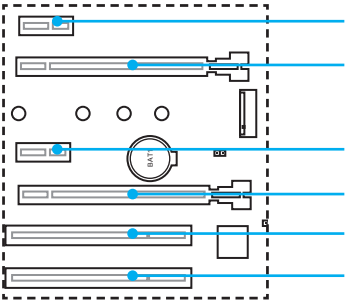

**PCI_E1**: PCIe 2.0 x1

**PCI_E2**: PCIe 3.0 x16 (锐龙 AMD Ryzen 处理器)
PCIe 3.0 x8 (第七代 A-series/ Athlon™ 处理器)

**PCI_E3**: PCIe 2.0 x1

**PCI_E4**: PCIe 2.0 x4

**PCI1**: PCI 插槽

**PCI2**: PCI 插槽

**注意**

- *如果您安装了一个大而重的显卡时，您需要使用一个辅助工具如* ***MSI 游戏系列显卡支架千斤顶****来支撑其重量，以防止插槽变形。*
- *为了使安装单个 PCIe x16 扩展卡获得最佳性能。建议使用* ***PCI_E2*** *插槽。*
- *当添加或移除扩展卡时，请先关闭电源，并将电源线由插座上拔除。请查看关于扩展卡的文档以便检查必要附件的硬件和软件变化。*
- *只有当两个 PCIe x1 插槽都是空的时，此主板才可以支持 AMD® CrossFire™ 技术。*

### PCIe 频宽表

**适用于锐龙 AMD Ryzen 处理器**

| 插槽 | 频宽 | | | |
|---|---|---|---|---|
| PCI_E1 | 空 | 2.0 x1 | 空 | 2.0 x1 |
| PCI_E2 | 3.0 x16 | 3.0 x16 | 3.0 x16 | 3.0 x16 |
| PCI_E3 | 空 | 空 | 2.0 x1 | 2.0 x1 |
| PCI_E4 | 2.0 x4 | 2.0 x2 | 2.0 x2 | 2.0 x2 |
| M2_1 | 3.0 x4 | 3.0 x4 | 3.0 x4 | 3.0 x4 |

**适用于第七代 A-series/ Athlon™ 处理器**

| 插槽 | 频宽 | | | |
|---|---|---|---|---|
| PCI_E1 | 空 | 2.0 x1 | 空 | 2.0 x1 |
| PCI_E2 | 3.0 x8 | 3.0 x8 | 3.0 x8 | 3.0 x8 |
| PCI_E3 | 空 | 空 | 2.0 x1 | 2.0 x1 |
| PCI_E4 | 2.0 x4 | 2.0 x2 | 2.0 x2 | 2.0 x2 |
| M2_1 | 3.0 x2 | 3.0 x2 | 3.0 x2 | 3.0 x2 |

## M2_1: M.2 接口 (M Key)

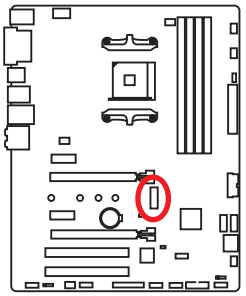

**视频演示**

*观看视频，了解如何安装 M.2 模块。*

*http://v.youku.com/v_show/id_XNzUyMTY3MjY4.html*

### 安装 M.2 模块

1. 从螺丝底座上移除螺丝。
2. 移除螺丝底座。

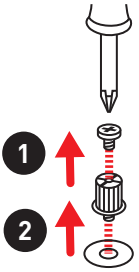


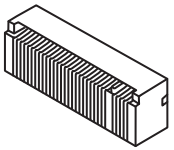

3. 拧紧旋入长度 M.2 模块到 M.2 接口距离孔的螺丝底座。
4. 将您的 M.2 模块以 30 度角插入到 M.2 接口。

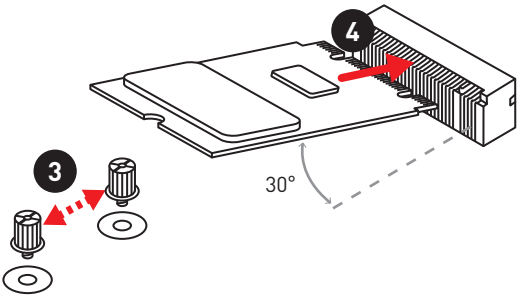


5. 将螺丝放在您 M.2 模块的后缘缺口上并拧紧到螺丝底座。

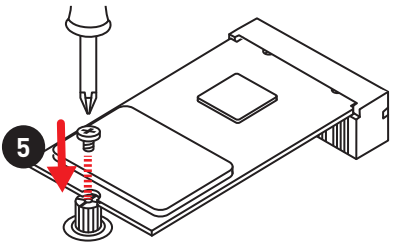

## SATA1~4: SATA 6Gb/s 接口

这些接口是 SATA 6Gb/s 界面接口。每个接口可以连接一个 SATA 设备。

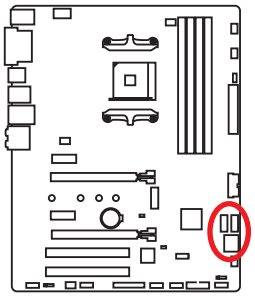

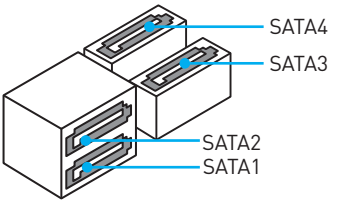


**注意**

- *请勿将 SATA 数据线对折成 90 度。否则，传输过程中可能会出现数据丢失。*
- *SATA 线的两端有相同的插口，然而，为了节省空间建议连接扁平接口端在主板上。*

## JAUD1: 前置音频接口

此接口允许您连接前置面板上音频插孔。

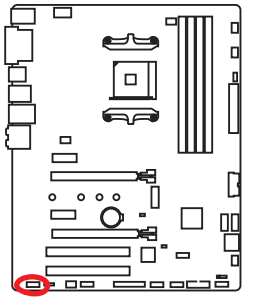

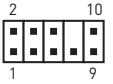


| | | | |
|---|---|---|---|
| 1 | MIC L | 2 | Ground |
| 3 | MIC R | 4 | NC |
| 5 | Head Phone R | 6 | MIC Detection |
| 7 | SENSE_SEND | 8 | No Pin |
| 9 | Head Phone L | 10 | Head Phone Detection |

## CPU_PWR1, ATX_PWR1: 电源接口

这些接口允许您连接一个 ATX 电源供应器。

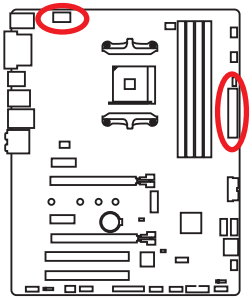




CPU_PWR1

| | | | |
|---|---|---|---|
| 1 | Ground | 5 | +12V |
| 2 | Ground | 6 | +12V |
| 3 | Ground | 7 | +12V |
| 4 | Ground | 8 | +12V |

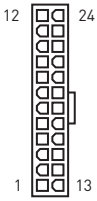


ATX_PWR1

| | | | |
|---|---|---|---|
| 1 | +3.3V | 13 | +3.3V |
| 2 | +3.3V | 14 | -12V |
| 3 | Ground | 15 | Ground |
| 4 | +5V | 16 | PS-ON# |
| 5 | Ground | 17 | Ground |
| 6 | +5V | 18 | Ground |
| 7 | Ground | 19 | Ground |
| 8 | PWR OK | 20 | Res |
| 9 | 5VSB | 21 | +5V |
| 10 | +12V | 22 | +5V |
| 11 | +12V | 23 | +5V |
| 12 | +3.3V | 24 | Ground |

**注意**

*确认所有接口都已正确的连接到 ATX 电源供应器上，以确保主板稳定的运行。*

## JUSB1~2: USB 2.0 接口

这些接口允许您连接前置面板上的 USB 2.0 端口。

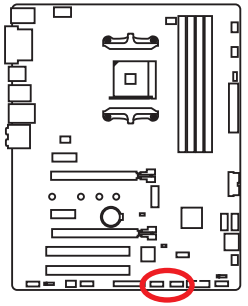

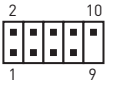


| | | | |
|---|---|---|---|
| 1 | VCC | 2 | VCC |
| 3 | USB0- | 4 | USB1- |
| 5 | USB0+ | 6 | USB1+ |
| 7 | Ground | 8 | Ground |
| 9 | No Pin | 10 | NC |

**注意**

- *请注意，VCC 和接地针脚必须正确连接以避免可能的损坏。*
- *为了将您的 iPad，iPhone 和 iPod 通过 USB 端口进行充电，请安装 MSI® SUPER CHARGER 实用程序。*

## JUSB3~4: USB 3.1 Gen1 接口

这些接口允许您在前置面板上来连接 USB 3.1 Gen1 端口。

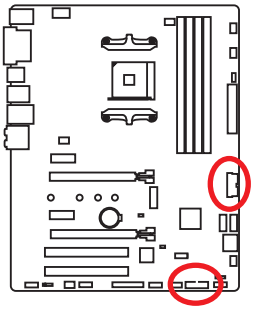

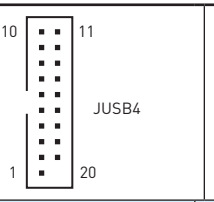


| | | | |
|---|---|---|---|
| 1 | Power | 11 | USB2.0+ |
| 2 | USB3_RX_DN | 12 | USB2.0- |
| 3 | USB3_RX_DP | 13 | Ground |
| 4 | Ground | 14 | USB3_TX_C_DP |
| 5 | USB3_TX_C_DN | 15 | USB3_TX_C_DN |
| 6 | USB3_TX_C_DP | 16 | Ground |
| 7 | Ground | 17 | USB3_RX_DP |
| 8 | USB2.0- | 18 | USB3_RX_DN |
| 9 | USB2.0+ | 19 | Power |
| 10 | NC | 20 | No Pin |

**注意**

*请注意，电源和接地针脚必须正确连接以避免可能的损坏。*

## CPU_FAN1, PUMP_FAN1, SYS_FAN1~4: 风扇接口

风扇接口可分为 PWM (脉冲宽度调制) 模式和 DC 模式。PWM 模式风扇接口使用速率控制信号提供恒定的 12V 输出和调节风扇速率。DC 模式风扇接口通过改变电压控制风扇速率。当您将一个 3 针脚 (非-PWM) 风扇插入到 PWM 模式下风扇接口时，风扇速率将始终保持在 100%，这可能会产生很大噪声。您可以按照以下说明将风扇接口调整为 PWM 模式或 DC 模式。

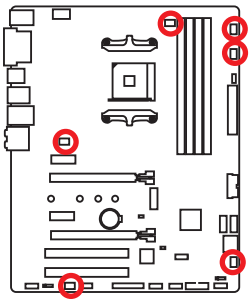

### 默认 PWM 模式风扇接口




CPU_FAN1




PUMP_FAN1

### 默认 DC 模式风扇接口




SYS_FAN1/ SYS_FAN2




SYS_FAN3/ SYS_FAN4

### 切换风扇模式和调整风扇速率

您可以在 PWM 模式和 DC 模式之间切换，并在 **BIOS > HARDWARE MONITOR** 中调整风扇速率。

选择 **PWM** 模式或 **DC** 模式

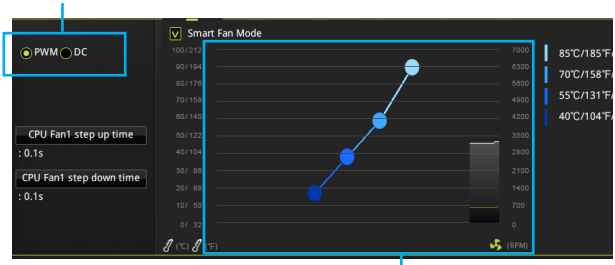


提供风扇速率渐变梯度点，允许您以 CPU 的温度来调节风扇速率。

**注意**

*确认在切换 PWM/ DC 模式后，风扇工作正常。*

### 风扇接口针脚定义

| PWM 模式针脚定义 | | | |
|---|---|---|---|
| 1 | Ground | 2 | +12V |
| 3 | Sense | 4 | Speed Control Signal |

| DC 模式针脚定义 | | | |
|---|---|---|---|
| 1 | Ground | 2 | Voltage Control |
| 3 | Sense | 4 | NC |

## JCI1: 机箱入侵检测接口

此接口允许您机箱入侵检测开关电线相连。

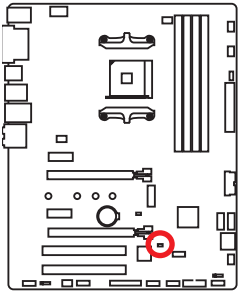



正常
(默认)



触发机箱入侵检测情况下

### 使用机箱入侵检测器

1. **JCI1** 接口连接机箱上的机箱入侵检测开关和传感器。
2. 关闭机箱盖。
3. 转到 **BIOS > SETTINGS > Security > Chassis Intrusion Configuration**。
4. 设置 **Chassis Intrusion** 为 **Enabled**。
5. 按 **F10** 保存并退出，然后按 **Enter** 键选择 **Yes**。
6. 当计算机开启时，一旦打开机箱盖，将会在屏幕上显示一个警告信息。

### 重设机箱入侵检测警告

1. 转到 **BIOS > SETTINGS > Security > Chassis Intrusion Configuration**。
2. 设置 **Chassis Intrusion** 为 **Reset**。
3. 按 **F10** 保存并退出，然后按 **Enter** 键选择 **Yes**。

## JLPT1: 并行端头接口

此接口允许您连接可选并行端口可用插槽。

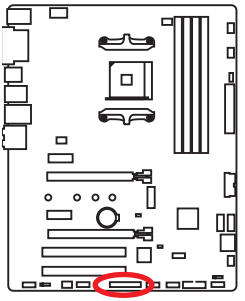




| | | | | | |
|---|---|---|---|---|---|
| 1 | RSTB# | 2 | AFD# | 3 | PRND0 |
| 4 | ERR# | 5 | PRND1 | 6 | PINIT# |
| 7 | PRND2 | 8 | LPT_SLIN# | 9 | PRND3 |
| 10 | Ground | 11 | PRND4 | 12 | Ground |
| 13 | PRND5 | 14 | Ground | 15 | PRND6 |
| 16 | Ground | 17 | PRND7 | 18 | Ground |
| 19 | ACK# | 20 | Ground | 21 | BUSY |
| 22 | Ground | 23 | PE | 24 | Ground |
| 25 | SLCT | 26 | No Pin | | |

## JFP1, JFP2: 前置面板接口

这些接口连接至前置面板上的开关和 LED 灯。

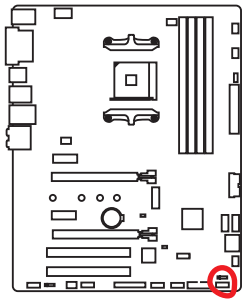

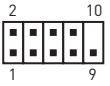


| | | | |
|---|---|---|---|
| 1 | HDD LED + | 2 | Power LED + |
| 3 | HDD LED - | 4 | Power LED - |
| 5 | Reset Switch | 6 | Power Switch |
| 7 | Reset Switch | 8 | Power Switch |
| 9 | Reserved | 10 | No Pin |




| | | | |
|---|---|---|---|
| 1 | Speaker - | 2 | Buzzer + |
| 3 | Buzzer - | 4 | Speaker + |

## JTPM1: TPM 模组接口

此接口是用来连接 TPM (安全平台模组)模组。请参考 TPM 安全平台手册以获得更多细节和用法。

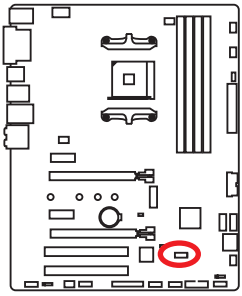




| | | | |
|---|---|---|---|
| 1 | LPC Clock | 2 | 3V Standby power |
| 3 | LPC Reset | 4 | 3.3V Power |
| 5 | LPC address & data pin0 | 6 | Serial IRQ |
| 7 | LPC address & data pin1 | 8 | 5V Power |
| 9 | LPC address & data pin2 | 10 | No Pin |
| 11 | LPC address & data pin3 | 12 | Ground |
| 13 | LPC Frame | 14 | Ground |

## JCOM1: 串行端头接口

此接口允许您连接可选串行端口可用插槽。

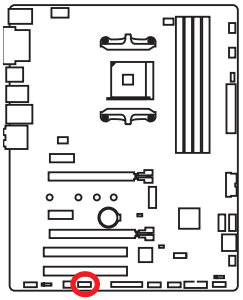




| | | | |
|---|---|---|---|
| 1 | DCD | 2 | SIN |
| 3 | SOUT | 4 | DTR |
| 5 | Ground | 6 | DSR |
| 7 | RTS | 8 | CTS |
| 9 | RI | 10 | No Pin |

## JLED1: RGB LED 灯条接口

此接口允许您连接扩展 5050 RGB LED 灯条。

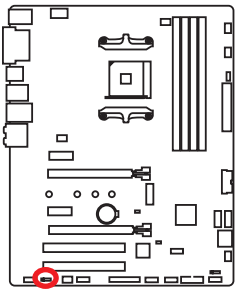

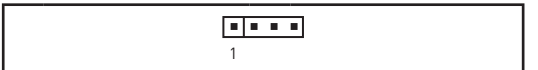


| | | | |
|---|---|---|---|
| 1 | +12V | 2 | G |
| 3 | R | 4 | B |

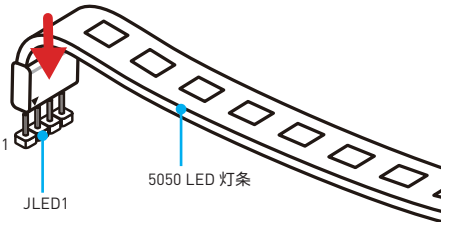


*视频演示*

*观看视频，了解如何安装 5050 RGB LED 灯条到 RGB LED 接口。*
*http://v.youku.com/v_show/id_XMTc4NTY0NDU4NA==.html*

**注意**

- *此接口支持 5050 RGB 多彩 LED 灯条(12V/G/R/B) 和最大额定功率 3A (12V)。请保持 LED 灯条短于 2 米，以防止灯光变暗。*
- *在安装或拆卸 RGB LED 灯条时，请先关闭电源，并将电源线由插座上拔除。*
- *请使用 **MYSTIC LIGHT** 来控制扩展 LED 灯。*

## JBAT1: 清除 CMOS (重启 BIOS) 跳线

主板上建有一个 CMOS 内存，其中保存的系统配置数据需要通过一枚外置的电池来维持它。如果您想清除系统配置，设置跳线清除 CMOS 内存。

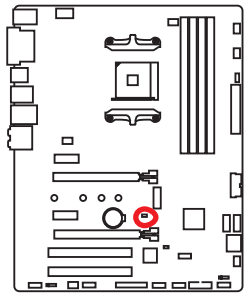



保留数据
(默认)



清除 CMOS/
重启 BIOS

### 重启 BIOS 为默认值

1. 关闭计算机电源，但不要拔下电源插头。(系统在 S5 /软关机模式下)
2. 使用跳线帽让 **JBAT1** 短路持续约 5-10 秒。
3. 移除 **JBAT1** 上的跳线帽。
4. 开启计算机上电源。

## 简易侦错 LED 灯

這些 LED 灯指示关键组件在启动过程的状态。当发生错误时，对应的 LED 灯一直亮起，直到问题解决。

**CPU** - 表示 CPU 无法检测或故障。

**DRAM** - 表示 DRAM 无法检测或故障。

**VGA** - 表示 GPU 无法检测或故障。

**BOOT** - 表示启动设备无法检测或故障。

## GPU LED 灯

此 LED 指示灯显示 CPU 的 iGPU 无法检测并且您需要安装一个显卡。

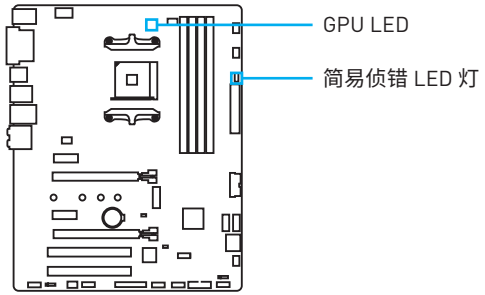

# BIOS 设置

在正常情况下，默认设置为系统稳定提供最佳性能。您应该**始终保持默认设置**，以避免可能出现的系统损坏或无法开机，除非您熟悉 BIOS 设置。

**注意**

- *为了获得更好的系统性能，BIOS 项目描述不断更新。因此，这些描述可能有些稍微的不同，仅供参考。您也可以参考 BIOS 项目描述的**帮助**信息面板。*
- *本章中的图片仅供参考，可能与您所购买的产品而有差异。*
- *BIOS 项目将随处理器而变化。*

## 进入 BIOS 设置

在开机程序中，当屏幕上出现 **Press DEL key to enter Setup Menu, F11 to enter Boot Menu** 信息，按下 **Delete** 键。

### 功能键

**F1**: 主题帮助列表

**F2**: 添加/删除一个最喜欢的项目

**F3**: 进入 Favorites 客制化选单功能菜单

**F4**: 进入 CPU 规格菜单

**F5**: 进入 Memory-Z 菜单

**F6**: 载入优化设置默认值

**F7**: 高级模式和 EZ 模式之间切换

**F8**: 载入超频参数

**F9**: 保存超频参数

**F10**: 保存更改并重新启*

**F12**: 采取截图并将其保存到 USB 启动盘中 (仅适用于FAT/ FAT32 格式)。

* 当您按 F10 时，会出现一个确认窗口，它提供了变更信息。请依您的需求选择 Yes 或 No。

## 重启 BIOS

您可能需要还原默认的 BIOS 设置来解决某些问题。有几种方法来重启 BIOS：

- 转到 BIOS，然后按 **F6** 载入优化设置默认值。
- 短路主板上的**清除 CMOS** 跳线。

**注意**

*在清除 CMOS 数据之前，请确保计算机已关机。请参考**清除 CMOS** 跳线部分，以了解重启 BIOS 的相关信息。*

## 更新 BIOS

### 使用 M-FLASH 更新 BIOS

更新前：

请从 MSI 的网站下载符合您主板型号的最新 BIOS 文件。然后将 BIOS 文件保存到 U 盘中。

更新 BIOS：

1. POST 过程中按 Del 键进入 BIOS 设置。
2. 插入内有欲更新文件的 U 盘到计算机上。
3. 选择 **M-FLASH** 选项卡并点击 **Yes**，可重新启动系统以及进入 flash 模式。
4. 选择一个 BIOS 文件执行 BIOS 更新过程。
5. 刷新 100% 完成后，系统将自动重启。

### 使用 Live Update 6 更新软件更新 BIOS

更新前：

请确认已安装 LAN 驱动程序以及正确设置因特网连接。

更新 BIOS：

1. 安装并运行 MSI LIVE UPDATE 6 更新软件。
2. 选择 **BIOS Update**。
3. 点击 **Scan** 按钮。
4. 点击 **Download** 图标下载并安装最新的 BIOS 文件。
5. 单击 **Next**，选择 **In Windows mode**。然后再单击 **Next** 以及 **Start** 来开始更新 BIOS。
6. 刷新 100% 完成后，系统将自动重启。

## EZ 模式

EZ 模式，它提供了基本的系统信息，并允许您配置基本设置。请通过按**设置模式开关**或**F7** 功能键进入高级模式下，来配置高级 BIOS 设置。

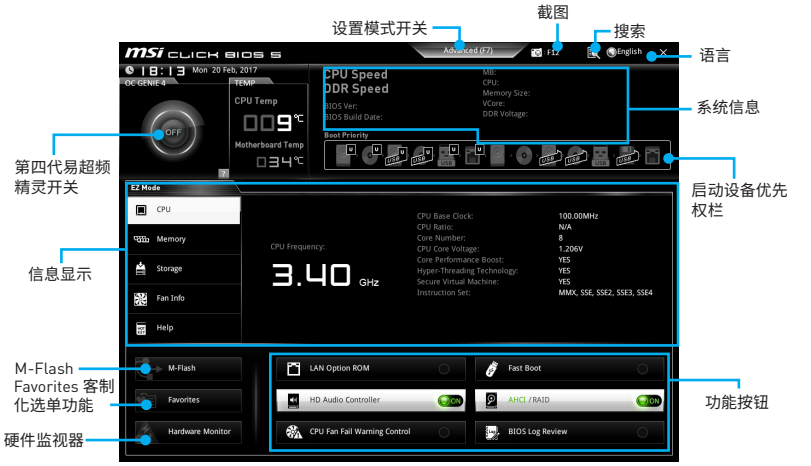


- **第四代易超频精灵开关** - 点击此钮来切换**第四代易超频精灵**用于超频。

**注意**

*激活**第四代易超频精灵**功能后，请勿更改 OC 菜单并且不要加载默认值，以保持最佳的性能和系统稳定性。*

- **设置模式开关** - 按此选项卡或 **F7** 键至高级模式和 EZ 模式之间切换。
- **截图** - 点击此选项卡或 **F12** 键来采取截图并将其保存到 USB 启动盘中 (仅适用于 FAT/ FAT32 格式)。
- **搜索** - 点击此选项卡或 **Ctrl+F** 键，搜索页面将显示。它允许您通过 BIOS 项目名称搜索，输入项目名称查找项目列表。将鼠标移动到空白处，然后右键单击鼠标退出搜索页面。

**注意**

*在搜索页面中，只有F6，F10 和 F12 功能键可用。*

- **语言** - 允许您选择 BIOS 设置语言。
- **系统信息** - 显示 CPU/ DDR 速率，CPU/ MB 温度，MB/ CPU 类型，内存大小，CPU/ DDR 电压，BIOS 版本和创建日期。
- **启动设备优先权栏** - 您可以移动设备图标来改变启动设备优先权。从高到低的引导优先级是左到右。

- **信息显示** - 点击在左侧的 **CPU, Memory, Storage, Fan Info** 以及 **Help** 按钮来显示相关信息。
- **功能按钮** - 通过点击它们各自的按钮启用或禁用 **LAN 可选 ROM, 高清晰音频控制器, AHCI, RAID, CPU 风扇故障警告控制**和 **BIOS Log Review**。
- **M-Flash** - 点击此按钮可以显示 **M-Flash** 菜单, 它提供以 USB 启动盘方式来更新 BIOS。
- **硬件监视器** - 点击此按钮可以显示 **Hardware Monitor** 菜单, 允许您通过百分比设置控制风扇转速。
- **Favorites 客制化选单功能菜单** - 按下 **F3** 键即可进入 **Favorites客制化选单功能**菜单。它允许您创建您的个人 BIOS 菜单, 您可以保存和访问最喜欢/最常用 BISO 设置系统。
  - **默认主页** - 允许您选择 BIOS 菜单 (例如:SETTINGS 菜单, OC 菜单...,等) 作 BIOS 主页。
  - **Favorite1~5(最爱 1~5)** - 允许您将经常使用/爱好的 BIOS 设置选项加入到一个页面中。
  - **将 BIOS 选项加入到一个最爱页面中 (最爱 1~5)**
    1. 将鼠标移动到 BIOS 选项上, 包含 BIOS 菜单及搜索页面。
    2. 单击右键或按 **F2** 键。
    3. 选择一个最爱的页面, 然后点击 **OK**。
  - **从最爱页面中删除 BIOS 选项**
    1. 将鼠标移动到最爱的页面一个 BIOS 选项 (最爱 1~5)
    2. 单击右键或按 **F2** 键。
    3. 选择 **Delete** 并点击 **OK**。

## 高级模式

在 BIOS 设置中按**设置模式开关**或 **F7** 功能键可以在 EZ 模式和高级模式之间进行切换。




- **第四代易超频精灵开关/ 设置模式开关/ 截图/ 语言/ 系统信息/ 启动设备优先权栏** - 请参阅 EZ 模式的说明。
- **BIOS 菜单选择** - 下列选项是可用的：
  - **SETTINGS** - 允许您来指定芯片组和启动设备的参数。
  - **OC** - 允许您来调整频率和电压，增加频率可能获得更好的性能。
  - **M-FLASH** - 提供 USB 启动盘来更新 BIOS。
  - **OC PROFILE** - 允许您管理超频配置文件。
  - **HARDWARE MONITOR** - 允许您来设置风扇速度和检测系统电压。
  - **BOARD EXPLORER** - 提供主板上已安装的设备信息。
- **菜单显示** - 提供了可配置的 BIOS 设置和信息。

## OC 菜单

此菜单为想要对主板超频的高级用户提供。




### 注意

- *仅建议高级用户手动超频您的电脑。*
- *超频没有任何保障，不正确的操作可能导致保修无效或严重损坏您的硬件。*
- *如果您对超频不熟悉，我们建议您使用易超频的**第四代易超频精灵**功能选项。*

### ▶ OC Explore Mode [Normal]

开启或关闭对超频设置的一般或专业版本的显示。

[Normal]　　在 BIOS 设置中提供正常的超频设置。

[Expert]　　在 BIOS 设置中提供专业超频设置为有经验用户来配置。

注意: 对于专业模式超频设置我们使用 * 作为标志。

### ▶ CPU Frequency [Auto]

设置 CPU 频率。

### ▶ Core Performance Boost [Auto]

开启或关闭 Core Performance Boost (CPB)。当安装的 CPU 支持此功能时此项显示。

### ▶ Downcore Control [Auto] (选择性配置)

设置要使用的处理器核心数量。当安装的 CPU 支持此功能时此项显示。

### ▶ DRAM Frequency [Auto]

设置内存频率选项。请注意我们无法保证超频动作。

### ▶ Adjusted DRAM Frequency

显示已调整的内存频率。只读。

### ▶ Advanced DRAM Configuration

按 **Enter** 进入子菜单。用户可以为内存的每个/所有通道设置内存时序 。内存时序改变后系统可能变得不稳定或无法启动。如果发生这种情况，请清除 CMOS 数据并且恢复默认设置。(参阅清除 CMOS 跳线/按钮 (选择性配置)章节来清除 CMOS 数据，并进入 BIOS 加载默认设置。)

▶ **DigitALL Power**

按 **Enter** 进入子菜单。控制与 CPU PWM 相关联的数字供电。

▶ **CPU Loadline Calibration Control [Auto]**

CPU 电压会根据 CPU 的负载呈比例性递减。本项目重载线校准越高时，将可提高电压值与超频能力，但也会增加 CPU 以及 VRM 的温度。如果设置为 **Auto**，BIOS 将自动设置此功能。

▶ **CPU NB Loadline Calibration Control [Auto]**

CPU-NB 电压会根据 CPU-NB 的负载呈比例性递减。本项目重载线校准越高时，将可提高电压值与超频能力，但也会增加温度。如果设置为 **Auto**，BIOS 将自动设置此功能。

▶ **CPU Over Voltage Protection [Auto]**

设置 CPU 超电压保护极限值。如果设置为 **Auto**，BIOS 将自动配置此设置。电压设定越高，保护功能越弱。并且可能毁坏系统。

▶ **CPU Under Voltage Protection [Auto]**

设置 CPU 低电压保护极限值。如果设置为 **Auto**，BIOS 将自动配置此设置。电压设定越高，保护功能越弱。并且可能毁坏系统。

▶ **CPU Over Current Protection [Auto]**

设置 CPU 过电流保护极限值。如果设置为 **Auto**，BIOS 将自动配置此设置。

[Auto]　　此设置由 BIOS 自动配置。

[Enhanced]　增强对过电流保护电流范围。

▶ **VR 12VIN OCP Expander [Auto]**

此项设置扩展 12V VR 输入时过流保护限制条件。越高的扩展值表明过流保护越弱。因此，如果需要，请谨慎调整电流值，因为这可能损坏 CPU 或 VR MOS 管。如果设置为 "Auto"，BIOS 将会自动配置一个值。

▶ **CPU Voltages control [Auto]**

这些选项允许您设置与 CPU 相关的指定电压。如果设置为 **Auto**，BIOS 将自动设置电压或者您可以手动地设置它。

▶ **DRAM Voltages control [Auto]**

这些选项允许您设置与内存相关的指定电压。如果设置为 **Auto**，BIOS 将自动设置电压或者您可以手动地设置它。

▶ **CPU Memory Changed Detect [Enabled]***

此项开启或关闭 CPU 或内存变更后，系统开机发出警告信息。

[Enabled]　　系统会在开机时发出警告信息和您必须为新设备载入默认值。

[Disabled]　　关闭此功能，当 CPU 或内存更改时，仍使用当前设置。

### ▶ CPU Specifications

按 **Enter** 进入子菜单。此子菜单高亮显示您 CPU 所有键的属性。您也可以通过按 [F4] 在任何时间访问此信息。只读。

#### ▶ CPU Technology Support

按 **Enter** 进入子菜单。此子菜单显示安装 CPU 的键功能。只读。

### ▶ MEMORY-Z

按 **Enter** 进入子菜单。此子菜单显示所有设置和已安装内存时序。您也可以任何时间通过长按 [F5] 来访问此信息。

#### ▶ DIMMx Memory SPD

按下 **Enter** 进入子菜单。子菜单显示已安装内存信息。只读。

### ▶ CPU Features

按 **Enter** 进入子菜单。

#### ▶ AMD Cool' n' Quiet [Enabled]

Cool' n' Quiet 技术可以有效并动态地降低 CPU 频率和能量消耗。

#### ▶ SVM Mode [Disabled]

开启/关闭 AMD SVM (Secure Virtual Machine) 模式。

#### ▶ Core C6 state [Auto]

开启/关闭 C6 状态。

# 软件描述

请通过 www.msi.com 下载并更新最新的工具程序和驱动程序

## 安装 Windows® 7 64-bit/ Windows®10 64-bit

1. 启动计算机电源。
2. 将 Windows® 7/ 10 光盘放入您的光驱中。
   ***注意:*** *由于芯片组的限制，在安装 Windows 7 的过程中，不支持 USB 光驱以及 U 盘。您可以使用* ***MSI Smart Tool*** *安装 Windows® 7。*
3. 按下计算机上的 **Restart** 按钮。
4. 计算机 POST (开机自我测试) 过程中按 **F11** 键进入启动菜单。
5. 选择从菜单中启动光驱。
6. 当屏幕显示 **Press any key to boot from CD or DVD...** 信息时按住任意键。
7. 按照屏幕上的指示操作安装 Windows® 7/10。

## 安装驱动

1. 启动您的计算机进入 Windows® 7/ 10。
2. 将 MSI® 驱动光盘放入您光驱中。
3. 安装界面将会自动出现，以及弹出一个对话框将列出所有必需的驱动程序。
4. 点击 **Install** 按钮。
5. 软件安装开始进行。完成安装后将提醒您重启。
6. 点击 **OK** 按钮完成安装。
7. 重新启动您的电脑。

## 安装工具

在安装工具前，您需先完成驱动的安装。

1. 将 MSI® 驱动光盘放入您光驱中。
2. 安装界面将会自动出现。
3. 点击 **Utilities** 选项卡。
4. 选择您需要安装的工具。
5. 点击 **Install** 按钮。
6. 工具安装开始进行。完成安装后将提醒您重启。
7. 点击 **OK** 按钮完成安装。
8. 重新启动您的电脑。

# Regulatory Notices

## FCC Compliance Statement

Note: This equipment has been tested and found to comply with the limits for a Class B digital device, pursuant to part 15 of the FCC Rules. These limits are designed to provide reasonable protection against harmful interference in a residential installation. This equipment generates, uses and can radiate radio frequency energy and, if not installed and used in accordance with the instructions, may cause harmful interference to radio communications. However, there is no guarantee that interference will not occur in a particular installation. If this equipment does cause harmful interference to radio or television reception, which can be determined by turning the equipment off and on, the user is encouraged to try to correct the interference by one or more of the following measures:

- Reorient or relocate the receiving antenna.
- Increase the separation between the equipment and receiver.
- Connect the equipment into an outlet on a circuit different from that to which the receiver is connected.
- Consult the dealer or an experienced radio/TV technician for help.

Caution: Changes or modifications not expressly approved by the party responsible for compliance could void the user' s authority to operate the equipment.

Tested to comply with FCC standards
FOR HOME OR OFFICE USE

This device complies with part 15 of the FCC Rules. Operation is subject to the following two conditions: (1) This device may not cause harmful interference, and (2) this device must accept any interference received, including interference that may cause undesired operation.

## CE Conformity

Hereby, Micro-Star International CO., LTD declares that this device is in compliance with the essential safety requirements and other relevant provisions set out in the European Directive.

## C-Tick Compliance

N1996

## B급 기기 (가정용 방송통신기자재)

이 기기는 가정용(B급) 전자파적합기기로서 주로 가정에서 사용하는 것을 목적으로 하며, 모든 지역에서 사용할 수 있습니다.

## クラスB情報技術装置

この装置は、クラスB情報技術装置です。この装置は、家庭環境で使用することを目的としていますが、この装置がラジオやテレビジョン受信機に近接して使用されると、受信障害を引き起こすことがあります。取扱説明書に従って
正しい取り扱いをして下さい

VCCI-B

## Battery Information

European Union:

Batteries, battery packs, and accumulators should not be disposed of as unsorted household waste. Please use the public collection system to return, recycle, or treat them in compliance with the local regulations.

Taiwan:

廢電池請回收
For better environmental protection, waste batteries should be collected separately for recycling or special disposal.

California, USA:

The button cell battery may contain perchlorate material and requires special handling when recycled or disposed of in California.
For further information please visit:
http://www.dtsc.ca.gov/hazardouswaste/perchlorate/

CAUTION: There is a risk of explosion, if battery is incorrectly replaced.
Replace only with the same or equivalent type recommended by the manufacturer.

## Chemical Substances Information

In compliance with chemical substances regulations, such as the EU REACH Regulation (Regulation EC No. 1907/2006 of the European Parliament and the Council), MSI provides the information of chemical substances in products at:
http://www.msi.com/html/popup/csr/evmtprtt_pcm.html

## WEEE (Waste Electrical and Electronic Equipment) Statement



ENGLISH
To protect the global environment and as an environmentalist, MSI must remind you that...
Under the European Union ("EU") Directive on Waste Electrical and Electronic Equipment, Directive 2002/96/EC, which takes effect on August 13, 2005, products of "electrical and electronic equipment" cannot be discarded as municipal wastes anymore, and manufacturers of covered electronic equipment will be obligated to take back such products at the end of their useful life. MSI will comply with the product take back requirements at the end of life of MSI-branded products that are sold into the EU. You can return these products to local collection points.

DEUTSCH
Hinweis von MSI zur Erhaltung und Schutz unserer Umwelt
Gemäß der Richtlinie 2002/96/EG über Elektro- und Elektronik-Altgeräte dürfen Elektro- und Elektronik-Altgeräte nicht mehr als kommunale Abfälle entsorgt werden. MSI hat europaweit verschiedene Sammel- und Recyclingunternehmen beauftragt, die in die Europäische Union in Verkehr gebrachten Produkte, am Ende seines Lebenszyklus zurückzunehmen. Bitte entsorgen Sie dieses Produkt zum gegebenen Zeitpunkt ausschliesslich an einer lokalen Altgerätesammelstelle in Ihrer Nähe.

FRANÇAIS
En tant qu'écologiste et afin de protéger l'environnement, MSI tient à rappeler ceci...
Au sujet de la directive européenne (EU) relative aux déchets des équipement électriques et électroniques, directive 2002/96/EC, prenant effet le 13 août 2005, que les produits électriques et électroniques ne peuvent être déposés dans les décharges ou tout simplement mis à la poubelle. Les fabricants de ces équipements seront obligés de récupérer certains produits en fin de vie. MSI prendra en compte cette exigence relative au retour des produits en fin de vie au sein de la communauté européenne. Par conséquent vous pouvez retourner localement ces matériels dans les points de collecte.

РУССКИЙ
Компания MSI предпринимает активные действия по защите окружающей среды, поэтому напоминаем вам, что....
В соответствии с директивой Европейского Союза (ЕС) по предотвращению загрязнения окружающей среды использованным электрическим и электронным оборудованием (директива WEEE 2002/96/EC), вступающей в силу 13 августа 2005 года, изделия, относящиеся к электрическому и электронному оборудованию, не могут рассматриваться как бытовой мусор, поэтому производители вышеперечисленного электронного оборудования обязаны принимать его для переработки по окончании срока службы. MSI обязуется соблюдать требования по приему продукции, проданной под маркой MSI на территории ЕС, в переработку по окончании срока службы. Вы можете вернуть эти изделия в специализированные пункты приема.

ESPAÑOL
MSI como empresa comprometida con la protección del medio ambiente, recomienda:
Bajo la directiva 2002/96/EC de la Unión Europea en materia de desechos y/o equipos electrónicos, con fecha de rigor desde el 13 de agosto de 2005, los productos clasificados como "eléctricos y equipos electrónicos" no pueden ser depositados en los contenedores habituales de su municipio, los fabricantes de equipos electrónicos, están obligados a hacerse cargo de dichos productos al termino de su período de vida. MSI estará comprometido con los términos de recogida de sus productos vendidos en la Unión Europea al final de su periodo de vida. Usted debe depositar estos productos en el punto limpio establecido por el ayuntamiento de su localidad o entregar a una empresa autorizada para la recogida de estos residuos.

NEDERLANDS
Om het milieu te beschermen, wil MSI u eraan herinneren dat....
De richtlijn van de Europese Unie (EU) met betrekking tot Vervuiling van Electrische en Electronische producten (2002/96/EC), die op 13 Augustus 2005 in zal gaan kunnen niet meer beschouwd worden als vervuiling. Fabrikanten van dit soort producten worden verplicht om producten retour te nemen aan het eind van hun levenscyclus. MSI zal overeenkomstig de richtlijn handelen voor de producten die de merknaam MSI dragen en verkocht zijn in de EU. Deze goederen kunnen geretourneerd worden op lokale inzamelingspunten.

SRPSKI
Da bi zaštitili prirodnu sredinu, i kao preduzeće koje vodi računa o okolini i prirodnoj sredini, MSI mora da vas podesti da...
Po Direktivi Evropske unije ("EU") o odbačenoj ekektronskoj i električnoj opremi, Direktiva 2002/96/EC, koja stupa na snagu od 13. Avgusta 2005, proizvodi koji spadaju pod "elektronsku i električnu opremu" ne mogu više biti odbačeni kao običan otpad i proizvođači ove opreme biće prinuđeni da uzmu natrag ove proizvode na kraju njihovog uobičajenog veka trajanja. MSI će poštovati zahtev o preuzimanju ovakvih proizvoda kojima je istekao vek trajanja, koji imaju MSI oznaku i koji su prodati u EU. Ove proizvode možete vratiti na lokalnim mestima za prikupljanje.

POLSKI
Aby chronić nasze środowisko naturalne oraz jako firma dbająca o ekologię, MSI przypomina, że...
Zgodnie z Dyrektywą Unii Europejskiej ("UE") dotyczącą odpadów produktów elektrycznych i elektronicznych (Dyrektywa 2002/96/EC), która wchodzi w życie 13 sierpnia 2005, tzw. "produkty oraz wyposażenie elektryczne i elektroniczne " nie mogą być traktowane jako śmieci komunalne, tak więc producenci tych produktów będą zobowiązani do odbierania ich w momencie gdy produkt jest wycofywany z użycia. MSI wypełni wymagania UE, przyjmując produkty (sprzedawane na terenie Unii Europejskiej) wycofywane z użycia. Produkty MSI będzie można zwracać w wyznaczonych punktach zbiorczych.

TÜRKÇE
Çevreci özelliğiyle bilinen MSI dünyada çevreyi korumak için hatırlatır:
Avrupa Birliği (AB) Kararnamesi Elektrik ve Elektronik Malzeme Atığı, 2002/96/EC Kararnamesi altında 13 Ağustos 2005 tarihinden itibaren geçerli olmak üzere, elektrikli ve elektronik malzemeler diğer atıklar gibi çöpe atılamayacak ve bu elektonik cihazların üreticileri, cihazların kullanım süreleri bittikten sonra ürünleri geri toplamakla yükümlü olacaktır. Avrupa Birliği'ne satılan MSI markalı ürünlerin kullanım süreleri bittiğinde MSI ürünlerin geri alınması isteği ile işbirliği içerisinde olacaktır. Ürünlerinizi yerel toplama noktalarına bırakabilirsiniz.

ČESKY
Záleží nám na ochraně životního prostředí - společnost MSI upozorňuje...
Podle směrnice Evropské unie ("EU") o likvidaci elektrických a elektronických výrobků 2002/96/EC platné od 13. srpna 2005 je zakázáno likvidovat "elektrické a elektronické výrobky" v běžném komunálním odpadu a výrobci elektronických výrobků, na které se tato směrnice vztahuje, budou povinni odebírat takové výrobky zpět po skončení jejich životnosti. Společnost MSI splní požadavky na odebírání výrobků značky MSI, prodávaných v zemích EU, po skončení jejich životnosti. Tyto výrobky můžete odevzdat v místních sběrnách.

MAGYAR
Annak érdekében, hogy környezetünket megvédjük, illetve környezetvédőként fellépve az MSI emlékezteti Önt, hogy ...
Az Európai Unió („EU") 2005. augusztus 13-án hatályba lépő, az elektromos és elektronikus berendezések hulladékairól szóló 2002/96/EK irányelve szerint az elektromos és elektronikus berendezések többé nem kezelhetőek lakossági hulladékként, és az ilyen elektronikus berendezések gyártói kötelessé válnak az ilyen termékek visszavételére azok hasznos élettartama végén. Az MSI betartja a termékvisszavétellel kapcsolatos követelményeket az MSI márkanév alatt az EU-n belül értékesített termékek esetében, azok élettartamának végén. Az ilyen termékeket a legközelebbi gyűjtőhelyre viheti.

ITALIANO
Per proteggere l'ambiente, MSI, da sempre amica della natura, ti ricorda che....
In base alla Direttiva dell'Unione Europea (EU) sullo Smaltimento dei Materiali Elettrici ed Elettronici, Direttiva 2002/96/EC in vigore dal 13 Agosto 2005, prodotti appartenenti alla categoria dei Materiali Elettrici ed Elettronici non possono più essere eliminati come rifiuti municipali: i produttori di detti materiali saranno obbligati a ritirare ogni prodotto alla fine del suo ciclo di vita. MSI si adeguerà a tale Direttiva ritirando tutti i prodotti marchiati MSI che sono stati venduti all'interno dell'Unione Europea alla fine del loro ciclo di vita. È possibile portare i prodotti nel più vicino punto di raccolta

## 日本JIS C 0950材質宣言

日本工業規格JIS C 0950により、2006年7月1日以降に販売される特定分野の電気および電子機器について、製造者による含有物質の表示が義務付けられます。
http://www.msi.com/html/popup/csr/cemm_jp.html
http://tw.msi.com/html/popup/csr_tw/cemm_jp.html

## India RoHS

This product complies with the "India E-waste (Management and Handling) Rule 2011" and prohibits use of lead, mercury, hexavalent chromium, polybrominated biphenyls or polybrominated diphenyl ethers in concentrations exceeding 0.1 weight % and 0.01 weight % for cadmium, except for the exemptions set in Schedule 2 of the Rule.

## Türkiye EEE yönetmeliği

Türkiye Cumhuriyeti: EEE Yönetmeliğine Uygundur

## Україна обмеження на наявність небезпечних речовин

Обладнання відповідає вимогам Технічного регламенту щодо обмеження використання деяких небезпечних речовин в електричному та електронному обладнані, затвердженого постановою Кабінету Міністрів України від 3 грудня 2008 № 1057.

## Việt Nam RoHS

Kể từ ngày 01/12/2012, tất cả các sản phẩm do công ty MSI sản xuất tuân thủ Thông tư số 30/2011/TT-BCT quy định tạm thời về giới hạn hàm lượng cho phép của một số hóa chất độc hại có trong các sản phẩm điện, điện tử"

## Environmental Policy

- The product has been designed to enable proper reuse of parts and recycling and should not be thrown away at its end of life.
- Users should contact the local authorized point of collection for recycling and disposing of their end-of-life products.
- Visit the MSI website and locate a nearby distributor for further recycling information.
- Users may also reach us at gpcontdev@msi.com for information regarding proper Disposal, Take-back, Recycling, and Disassembly of MSI products.

## 产品中有害物质的名称及含量

| 部件名称 | 有害物质 | | | | | |
|---|---|---|---|---|---|---|
| | 铅 (Pb) | 汞 (Hg) | 镉 (Cd) | 六价铬 (Cr(VI)) | 多溴联苯 (PBB) | 多溴二苯醚 (PBDE) |
| 印刷电路板组件* | X | O | O | O | O | O |
| 电池** | X | O | O | O | O | O |
| 外部信号连接头 | X | O | O | O | O | O |
| 线材 | X | O | O | O | O | O |

本表格依据 SJ/T 11364 的规定编制。

O: 表示该有害物质在该部件所有均质材料中的含量均在 GB/T 26572 规定的限量要求以下。

X: 表示该有害物质至少在该部件的某一均质材料中的含量超出 GB/T 26572 规定的限量要求，但所有部件都符合欧盟 RoHS要求。

* 印刷电路板组件: 包括印刷电路板及其构成的零部件。

** 电池本体上如有环保使用期限标识，以本体标识为主。

■ 上述有毒有害物质或元素清单会依型号之部件差异而有所增减。

■ 產品部件本体上如有环保使用期限标识，以本体标识为主。

## 限用物質含有情況標示聲明書

| 單元 | 限用物質及其化學符號 | | | | | |
|---|---|---|---|---|---|---|
| | 鉛 (Pb) | 汞 (Hg) | 鎘 (Cd) | 六價鉻 ($Cr^{+6}$) | 多溴聯苯 (PBB) | 多溴二苯醚 (PBDE) |
| 電路板 | O | O | O | O | O | O |
| 電子元件 | – | O | O | O | O | O |
| 金屬機構件 | – | O | O | O | O | O |
| 塑膠機構件 | O | O | O | O | O | O |
| 備考1: " 超出0.1 wt % " 及 " 超出0.01 wt % " 係指限用物質之百分比含量超出百分比含量基準值。<br>備考2: " O " 係指該項限用物質之百分比含量未超出百分比含量基準值。<br>備考3: " – " 係指該項限用物質為排除項目。 | | | | | | |


## Copyright

MSI Micro-Star Int' l Co.,Ltd.
Copyright © 2017 All rights reserved.

The material in this document is the intellectual property of Micro-Star Int' l Co.,Ltd. We take every care in the preparation of this document, but no guarantee is given as to the correctness of its contents. Our products are under continual improvement and we reserve the right to make changes without notice.


## Technical Support

If a problem arises with your system and no solution can be obtained from the user guide, please contact your place of purchase or local distributor. Alternatively, please try the following help resources for further guidance.

- Visit the MSI website for technical guide, BIOS updates, driver updates, and other information: http://**www.msi.com**
- Register your product at: http://**register.msi.com**


## Trademark Recognition

All product names used in this manual are the properties of their respective owners and are acknowledged.


## Revision History

Version 2.0, 2017/03, First release.