

# MAG 系列

## 主機板

MAG X870E TOMAHAWK MAX WIFI PZ

使用手冊

# 目錄


快速入門 ..... 4

規格 ..... 17

專屬特色 ..... 22

包裝內容 ..... 23

後側面板接頭 ..... 24

- 網路連接埠 LED 燈狀態表 ..... 25
- 音效接頭連接示意圖 ..... 26
- 安裝天線 ..... 28

元件總覽 ..... 29

- CPU 腳座 ..... 31
- DDR5 DIMM 插槽 ..... 33
- PCI_E1~3: PCIe 擴充插槽 ..... 35
- M2_1~4: M.2 插槽 (M 鍵) ..... 38
- SATA_P1/ P2/ S3/ S4: SATA 6Gb/s 插孔 ..... 46
- JAUD1: 前置音效插孔 ..... 46
- JFP1、JFP2: 系統面板接頭 ..... 47
- CPU_PWR1~2、ATX_PWR1、PCIE_PWR1: 電源接頭 ..... 48
- JCI1: 機殼開啟接頭 ..... 49
- JOCFS1: 安全啟動跳線 ..... 49
- JUSBC1: USB Type-C® 系統面板接頭 ..... 50
- JUSB3~4: USB 5Gbps 接頭 ..... 50
- JUSB1~2: USB 2.0 接頭 ..... 51
- JTPM1: TPM 模組接頭 ..... 51
- CPU_FAN1、PUMP_SYS1、SYS_FAN1~6: 風扇電源接頭 ..... 52
- JBAT1: 清除 CMOS (重置 BIOS) 功能跳線 ..... 53
- JBCLK1~2: BCLK 頻率跳線 ..... 53
- JRGB1: RGB LED 接頭 ..... 54
- JARGB_V2_1~3: A-RAINBOW V2 (ARGB Gen2) LED 接頭 ..... 55
- JAF_2: EZ 連接頭 V2 ..... 57

內建 LED 指示燈 ..... 59

- EZ 偵錯 LED 指示燈 ..... 59
- EZ 記憶體偵測 LED 指示燈 ..... 59
- EZ 數位除錯燈 ..... 60
- 開機階段 ..... 60
- 除錯代碼 LED 表 ..... 60

安裝作業系統、驅動程式和 MSI Center.....65
安裝 MSI Driver Utility Installer 驅動程式安裝器..... 66
UEFI BIOS.....69
BIOS 設定..... 70
進入 BIOS 設定..... 71
重設 BIOS..... 72
更新 BIOS..... 72
方塊圖.....74
Regulatory Notices.....i

# 快速入門

此快速入門將提供清晰的示意圖幫助您安裝主機板。其中某些安裝也提供示範影片。在您的手機或平板電腦的瀏覽器上點擊提供的網址以觀賞這些影片。或者，您可以掃描 QR 碼直接瀏覽影片。

## 準備工具和零件

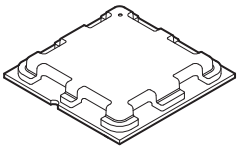

AMD® AM5 CPU

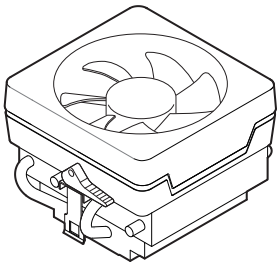

AM5 CPU 風扇

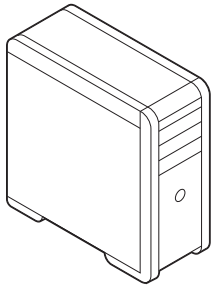

機殼

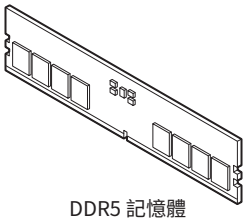

DDR5 記憶體

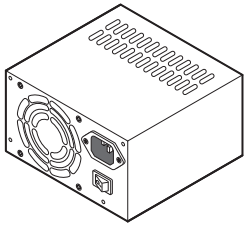

電源供應器

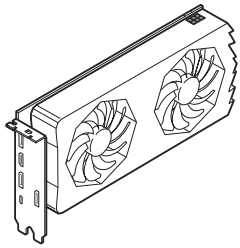

顯示卡

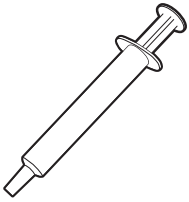

散熱膏

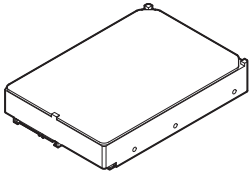

SATA 硬碟

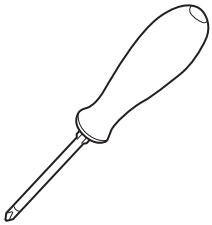

十字型螺絲起子

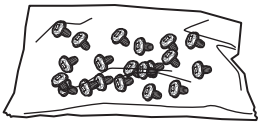

1 包螺絲

## 安全說明

- 本包裝內所含的組件可能因靜電 (ESD) 受到損壞。請務必依循以下指示，以確保能成功組裝電腦。
- 請確定所有組件均確實連接妥善。如有鬆脫，可能會造成電腦無法識別該組件或無法啟動電腦。
- 拿取主機板時，請抓主機板的邊緣，以免碰觸到較易損壞的組件。
- 拿取主機板時，建議您戴靜電手環，以免產生靜電損壞主機板。若無靜電手環，請先觸摸其他金屬物品以讓自身放電，再碰觸主機板。
- 若未安裝主機板，請務必將其存放於靜電屏蔽的容器中或置於防靜電桌墊上。
- 開機之前，請先確認主機板上方或機殼內，無任何鬆脫的螺絲或其他金屬組件。
- 安裝完成再開機，以免損壞組件或傷到使用者。
- 若在安裝步驟中需要任何協助，請與通過認證的電腦工程師連繫。
- 在安裝或移除任何組件前，請務必先將電源供應器關閉，並將電源線由插座拔除。
- 請妥善保存本使用手冊，以便日後參照。
- 務必讓本主機板遠離潮濕與濕氣。
- 將電源供應器連接到插座前，請先確認電源插座供電之伏特數與電源供應器標示的數值相同。
- 請將電源線纜放置於不會受到踩踏的位置，並請不要將任何物體擺放於電源線纜之上。
- 請務必留意主機板所發出的任何警語或警示。
- 若發生以下任何情況，請將主機板送交服務人員進行檢查：
  - 液體滲入電腦。
  - 主機板暴露於潮濕環境。
  - 主機板運作異常，或無法依使用手冊讓主機板回復正常運作。
  - 主機板摔落且受損。
  - 主機板出現明顯破損。
- 請勿將本主機板放置於 60°C (140°F) 以上的環境，否則主機板可能損壞。

## 機殼螺絲柱注意事項

為防止損壞主機板，禁止在主機板電路和電腦機殼之間安裝任何不必要的螺絲柱。敬告使用者，主機板背面有 Case standoff keep out zone 標示(機殼螺絲柱禁區標誌，如下所示)。

## 避免碰撞注意事項

每個螺絲孔的周邊都印有保護漆，以免零件被劃傷。

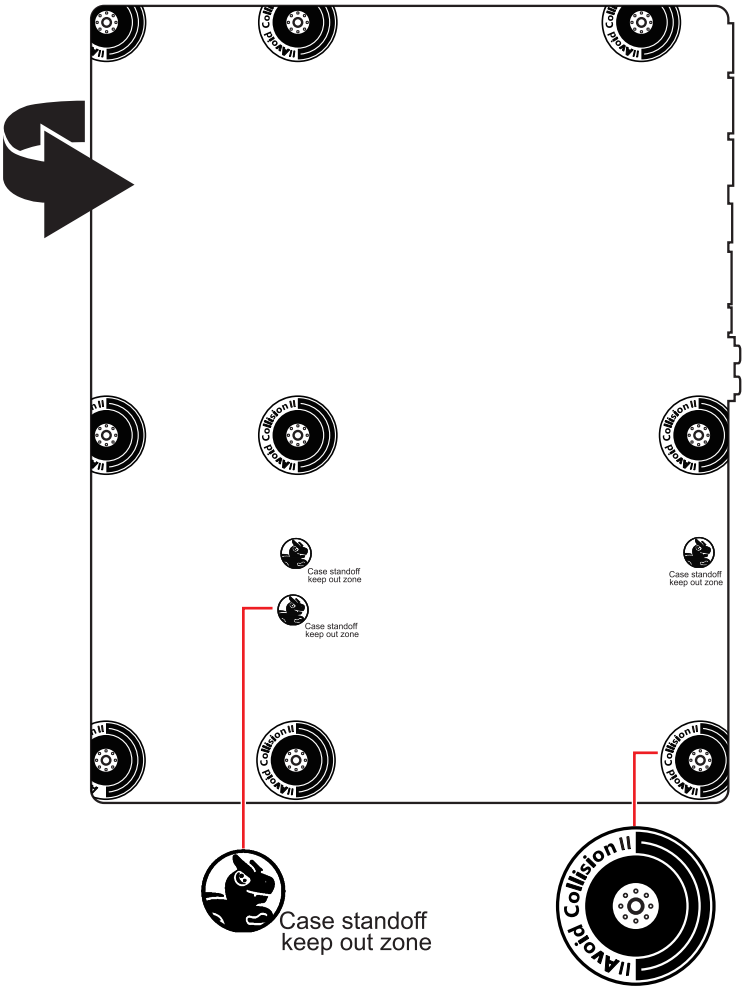


*以上圖示僅供參考，可能與您購買的主機板有所差異。

## 安裝處理器

- https://msi.gm/SDBE5855

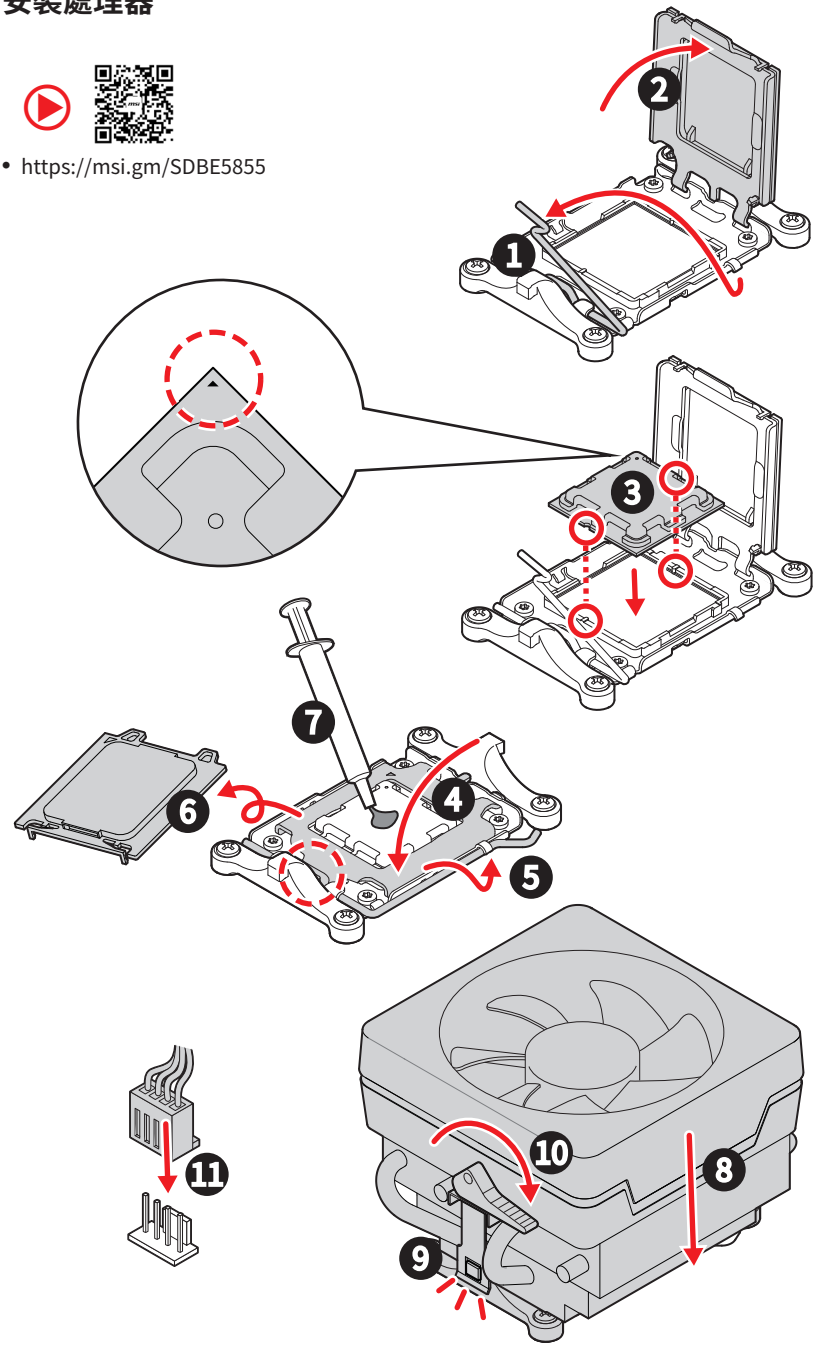

**重要**

*如果要安裝螺絲式的 CPU 散熱器，請遵照下圖步驟先移除固定模組，再安裝散熱器。*

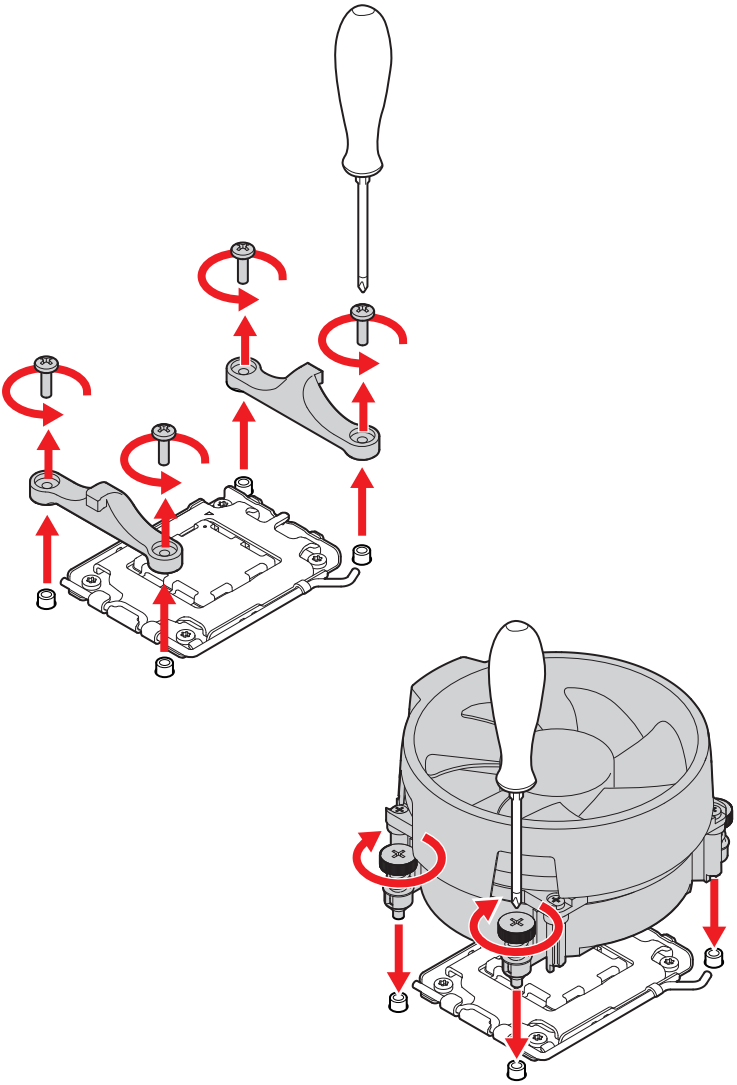

## 安裝 DDR5 模組

- https://msi.gm/S647FF99

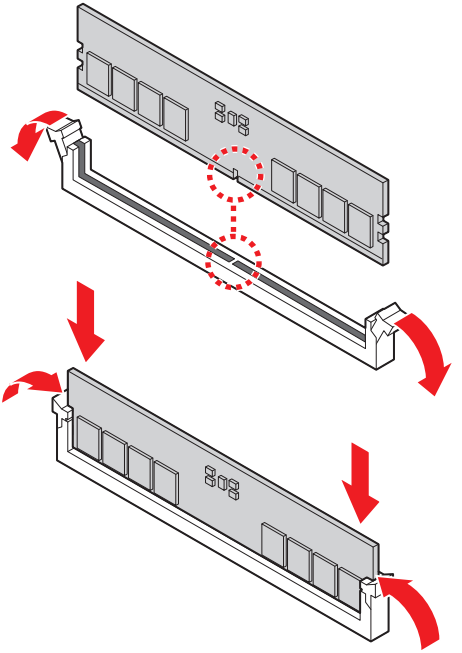

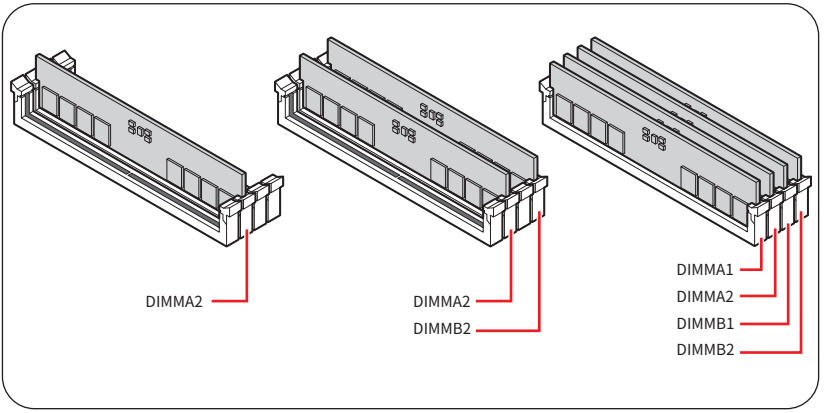

## 連接前置面板針腳

- https://msi.gm/S8EF7577

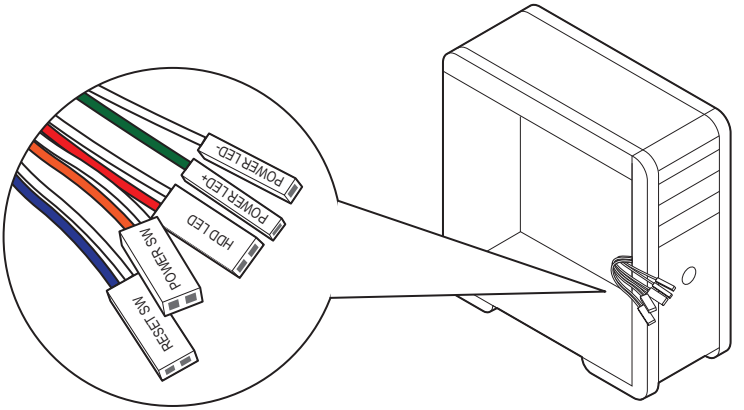


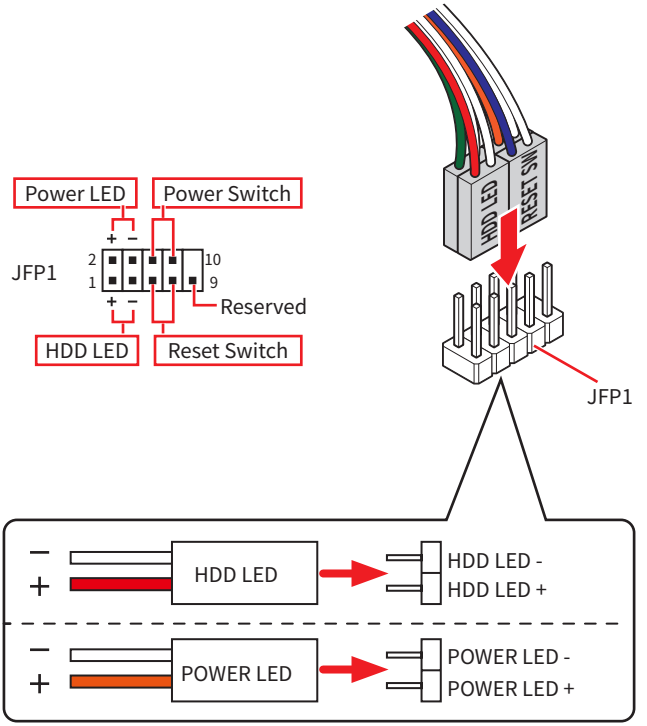

## 安裝主機板

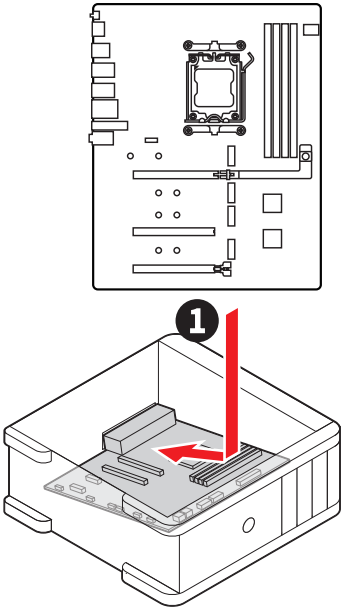


- https://msi.gm/S4BA9046

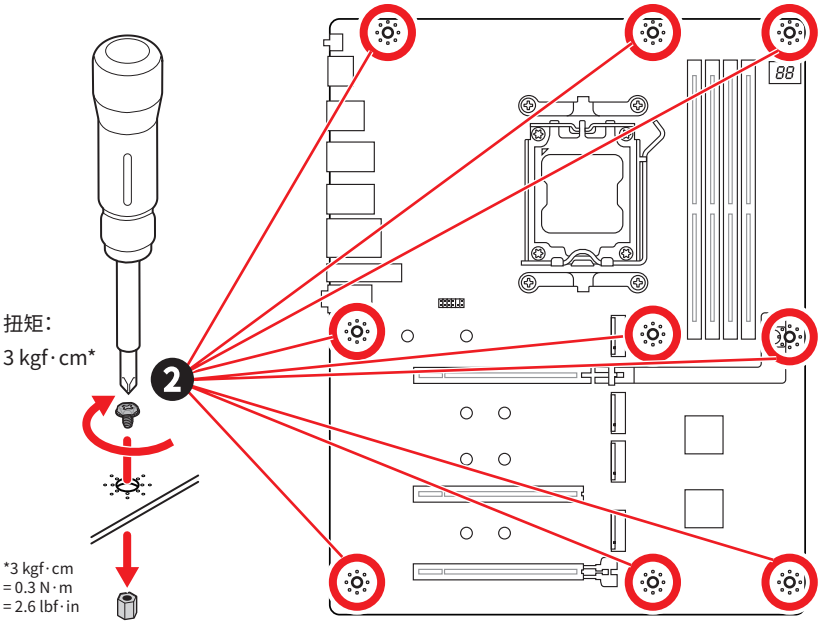

## 連接電源接頭

- https://msi.gm/SD937E2C

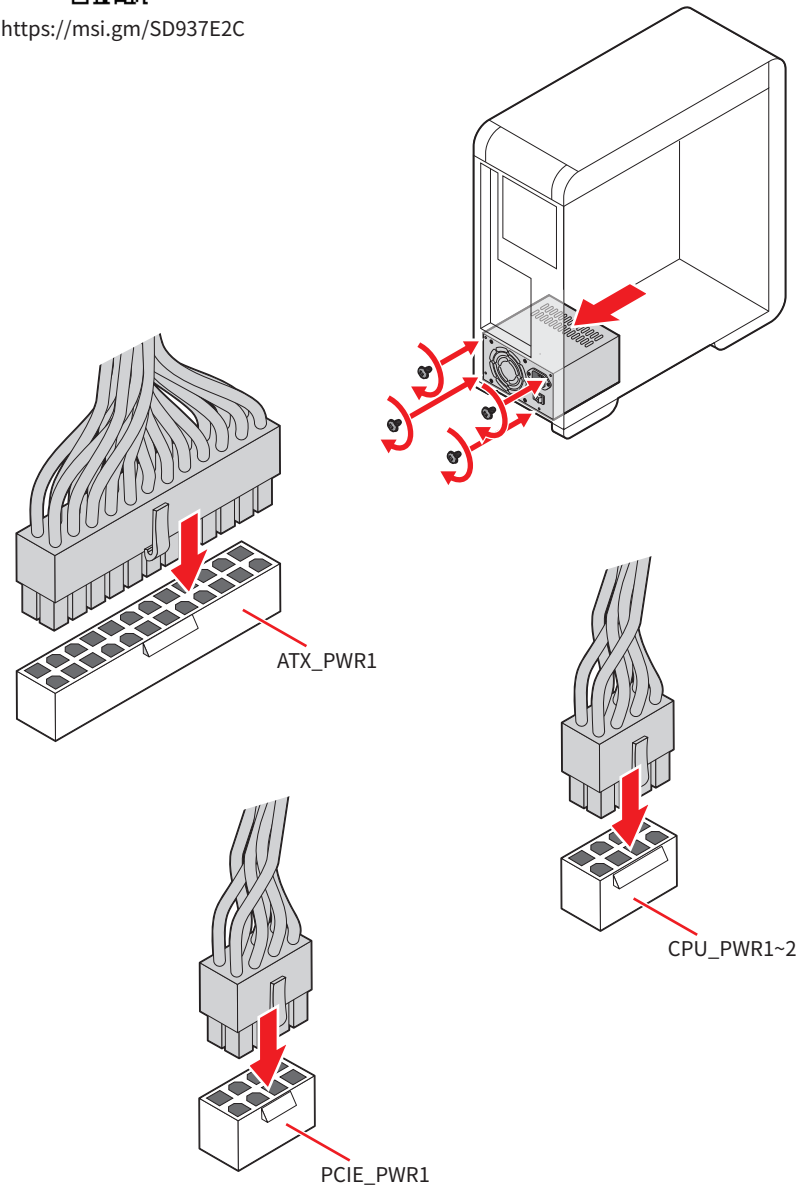

## 安裝 SATA 驅動程序

- https://msi.gm/S9369131

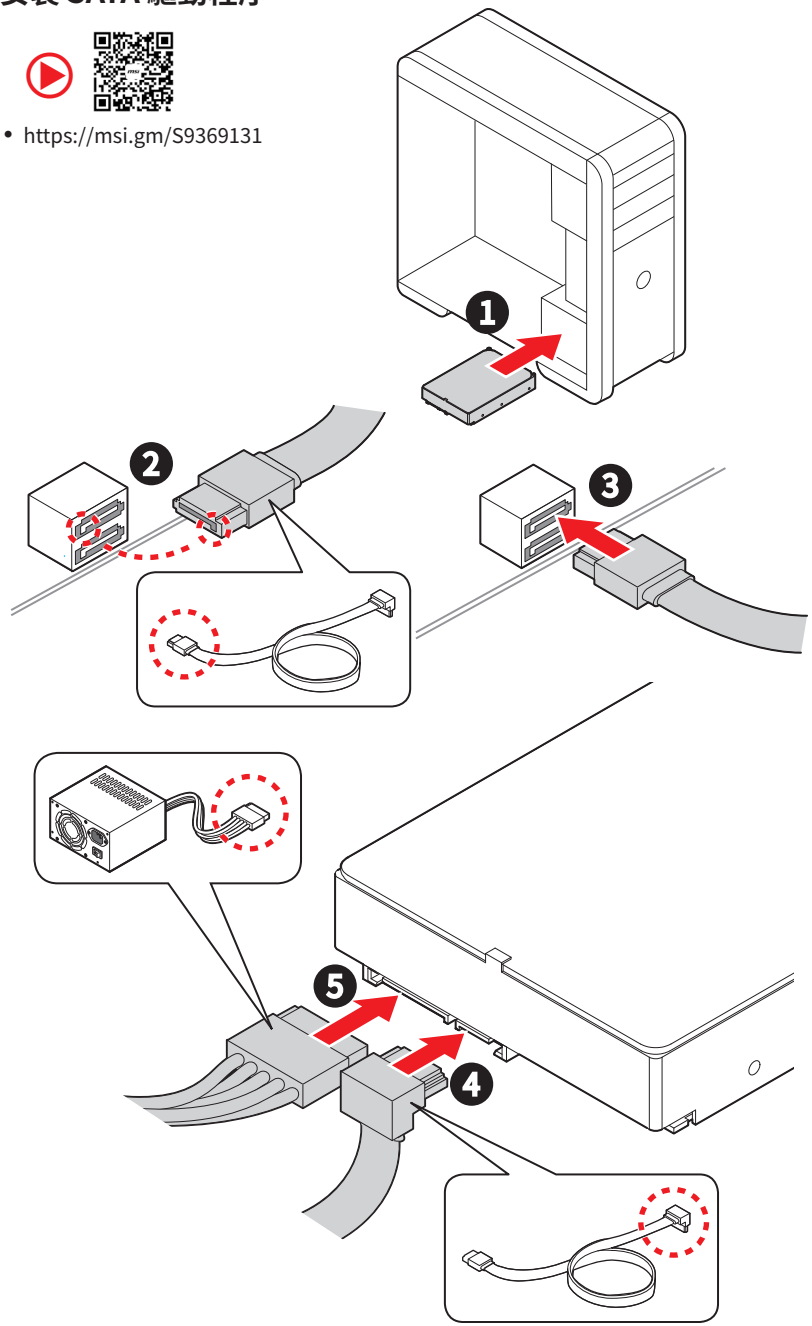

## 安裝顯示卡

- https://msi.gm/S6B36811

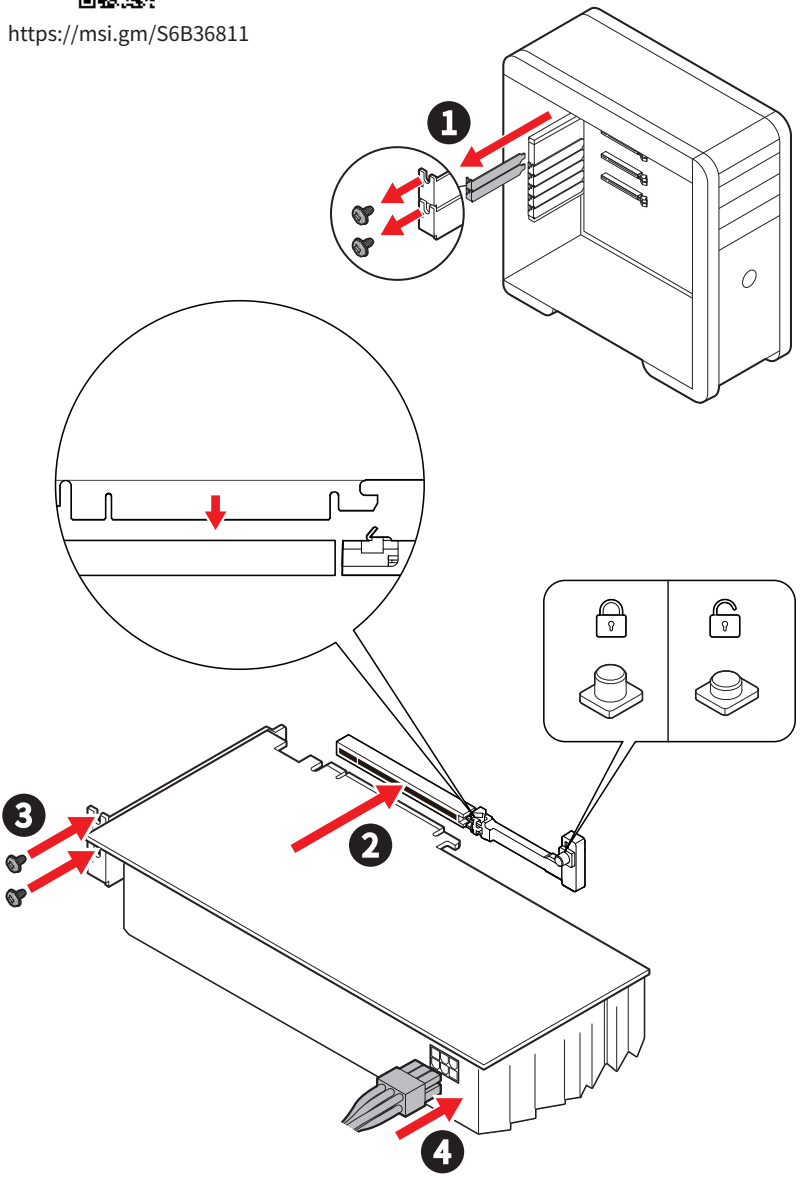

## 連接周邊裝置

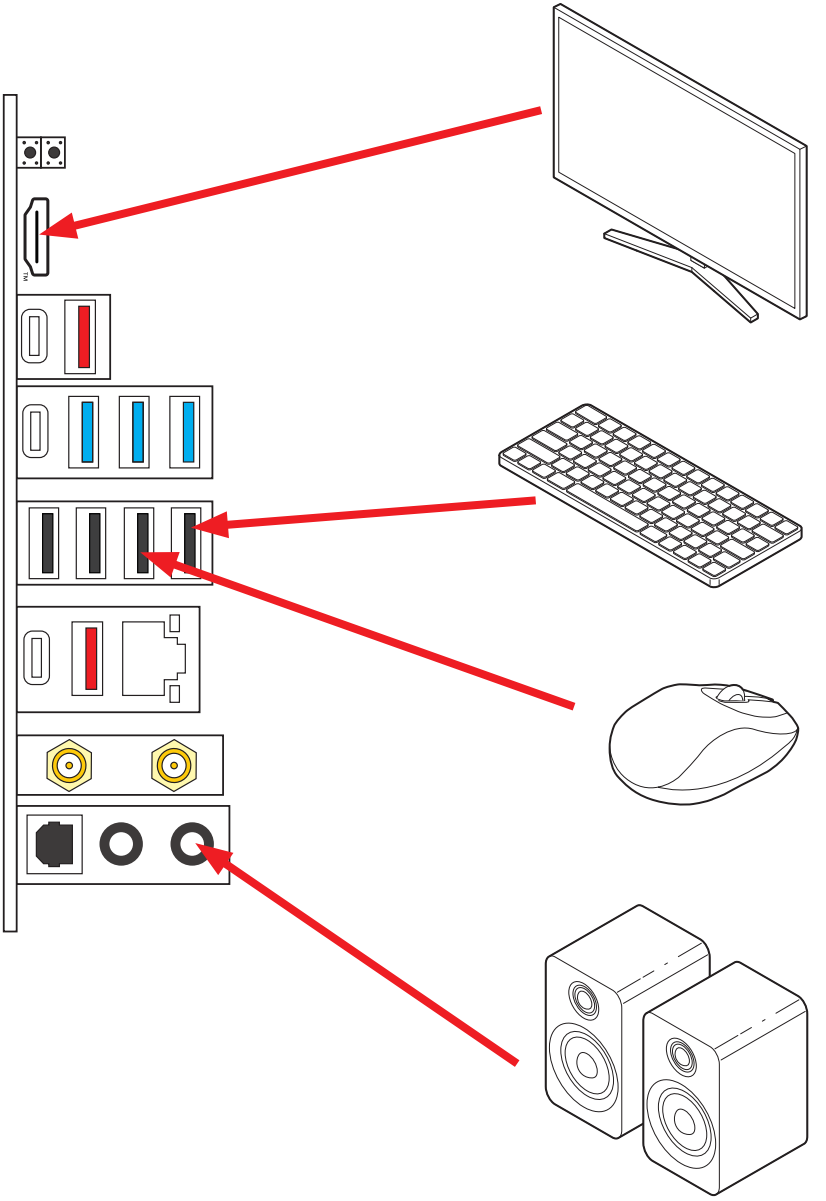

## 開啟電源

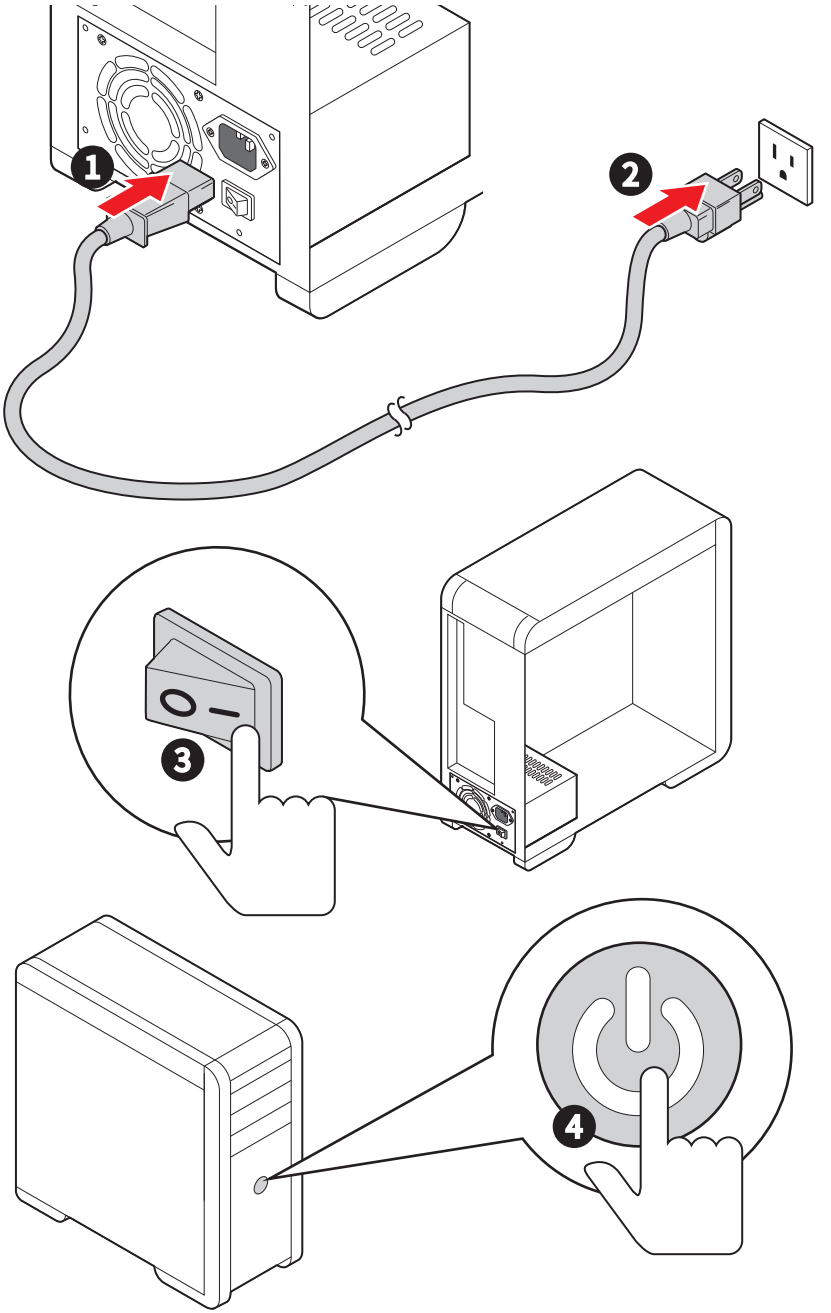

# 規格

| | |
|---|---|
| **CPU** | • 支援 AMD Ryzen™ 9000/ 8000/ 7000 系列桌上型處理器*<br>• 處理器架構 AM5<br>* 如有更新的處理器發表時，請造訪 www.msi.com 網站以獲取最新的支援狀態。 |
| **晶片組** | AMD X870E 晶片組 |
| **支援記憶體** | • 4 條 DDR5 插槽*，支援總合最高 256GB**<br>• 支援 AMD POR 速度和 JEDEC 速度<br>• 支援記憶體超頻和 AMD EXPO™<br>• 支援雙通道模式<br>• 支援 Non-ECC，無緩衝記憶體<br>• 支援 CUDIMM，僅支援時脈驅動旁路模式***<br>* 此主機板的 DIMM 插槽有雙邊卡扣。<br>** 記憶體相容性和支援的速度會因 CPU 和記憶體配置不同而有差異。有關詳細的資訊，請參閱該產品支援頁面的記憶體相容性列表或者訪問 https://www.msi.com/support/。<br>*** CUDIMM 支援和 POR 加速頻率可能因 CPU 系列不同而異，啟動後可手動超頻。某些 CPU 可能會無法啟動，但未來的 BIOS 更新將能夠提高相容性。 |
| **擴充插槽** | • 3 個 PCIe x16 插槽<br>  • PCI_E1 插槽 (源於 CPU)<br>  • 最高可支援 PCIe 5.0 x16 (適用於 Ryzen™ 9000/ 7000 系列處理器)<br>  • 最高可支援 PCIe 4.0 x8 (適用於 Ryzen™ 8700/ 8600/ 8400 系列處理器)<br>  • 最高可支援 PCIe 4.0 x4 (適用於 Ryzen™ 8500/ 8300 系列處理器)<br>  • PCI_E2 插槽 (源於 X870E 晶片組)<br>  • 最高可支援 PCIe 3.0 x1<br>  • PCI_E3 插槽 (源於 X870E 晶片組)<br>  • 最高可支援 PCIe 4.0 x4 |

接下頁

承上頁

| | |
|---|---|
| **內建顯示卡** | • 1 個具備有 FRL 的 HDMI™ 2.1 連接埠，支援最高解析度 4K 120Hz 或 8K 60Hz*/**<br>• 2 個 USB4® 連接埠支援具備有 HBR3 的 DisplayPort 1.4 over USB Type-C®，最高解析度 4K 120Hz*/**/***<br>* 僅適用於帶有內建顯示卡的處理器。<br>** 顯示卡規格取決於已安裝的處理器。<br>*** USB 40Gbps Type-C 連接埠和 M2_2 插槽共享 PCIe 5.0 x4 頻寬。當裝置安裝在 M2_2 插槽時，兩者都將以 PCIe 5.0 x2 運行。M2_2 插槽可在 BIOS 設定為 PCIe 5.0 x4，但 USB 40Gbps Type-C 連接埠將被停用。 |
| **SATA 連接埠** | • 4 個 SATA 6Gb/s 連接埠 (源於 X870E 晶片組) |
| **M.2 SSD 插槽** | • 4 個 M.2 插槽 (M 鍵)<br>  • M2_1 插槽 (源於 CPU)<br>  • 最高可支援 PCIe 5.0 x4 (適用於 Ryzen™ 9000/ 7000 系列處理器)<br>  • 最高可支援 PCIe 4.0 x4 (適用於 Ryzen™ 8000 系列處理器)<br>  • 支援 2280/ 22110 規格儲存裝置<br>  • M2_2 插槽* (源於 CPU)<br>  • 最高可支援 PCIe 5.0 x4** (適用於 Ryzen™ 9000/ 7000 系列處理器)<br>  • 最高可支援 PCIe 4.0 x4 (適用於 Ryzen™ 8700/ 8600/ 8400 系列處理器)<br>  • 支援 2260/ 2280 規格儲存裝置<br>  • M2_3 插槽 (源於 X870E 晶片組)<br>  • 最高可支援 PCIe 4.0 x4<br>  • 支援 2260/ 2280 規格儲存裝置<br>  • M2_4 插槽 (源於 X870E 晶片組)<br>  • 最高可支援 PCIe 4.0 x4<br>  • 支援 2260/ 2280 規格儲存裝置<br>* 當使用 Ryzen™ 8500/ 8300 系列處理器時，M2_2 插槽將不可用。<br>** M2_2 插槽和 USB 40Gbps Type-C 連接埠共享 PCIe 5.0 x4 頻寬。當裝置安裝在 M2_2 插槽時，兩者都將以 PCIe 5.0 x2 運行。M2_2 插槽可在 BIOS 設定為 PCIe 5.0 x4，但 USB 40Gbps Type-C 連接埠將被停用。 |
| **RAID** | • 支援以 SATA 儲存裝置創建 RAID 0、RAID 1 和 RAID 10<br>• 支援以 M.2 NVMe 儲存裝置創建 RAID 0、RAID 1、RAID 5* 和 RAID 10**<br>* 僅 Ryzen™ 9000 系列處理器支援 RAID 5 配置。<br>** 僅 Ryzen™ 9000/ 7000 系列處理器支援 RAID 10 配置。 |

接下頁

承上頁

| | |
|---|---|
| **音效** | Realtek® ALC4080<br>• 7.1 聲道 USB 高性能音效<br>• 前面板最高可支援 32-bit/384kHz 播放<br>• 支援 S/PDIF 輸出 |
| **網路** | • 1 個 Realtek® 8126-CG 5Gbps 網路控制器 |
| **Wi-Fi & Bluetooth®** | Wi-Fi 7<br>• 無線模組已預先安裝於 M.2 (E 鍵)插槽<br>• 支援 MU-MIMO TX/RX、2.4GHz/ 5GHz/ 6GHz* (320MHz) 最高可達 5.8Gbps<br>• 支援 802.11 a/ b/ g/ n/ ac/ ax/ be<br>• 支援 Bluetooth® 5.4**、MLO、4KQAM<br>* 6GHz 頻段支援取決於各國/地區的法規，Wi-Fi 7 將會在 Windows 11 版本 24H2 準備就緒。<br>** 藍牙版本可能會更新，請參考 Wi-Fi 晶片組廠商的網站以了解詳情。藍牙 5.4 將在 Windows 11 版本 24H2 中準備就緒。 |
| **電源接頭** | • 1 個 24-pin ATX 主電源接頭<br>• 2 個 8-pin +12V 電源接頭<br>• 1 個 8-pin PCIe 電源接頭 |
| **內建 USB 接頭** | • 1 個 USB 20Gbps Type-C® 前面板連接埠 (源於 X870E 晶片組)<br>  • JUSBC1 支援 USB PD 27W 快充<br>• 2 個 USB 5Gbps 接頭 (源於 X870E 晶片組)<br>  • 可另支援 4 個 USB 5Gbps 連接埠<br>• 2 個 USB 2.0 接頭 (源於 X870E 晶片組)<br>  • 可另支援 4 個 USB 2.0 連接埠 |
| **風扇電源接頭** | • 1 個 4-pin CPU 風扇接頭<br>• 1 個 4-pin 水冷/系統風扇接頭<br>• 6 個 4-pin 系統風扇接頭 |
| **系統接頭** | • 1 個面板音效接頭<br>• 2 個系統面板接頭<br>• 1 個機殼開啟接頭<br>• 1 個 TPM 模組接頭<br>• 1 個 EZ 連接頭 V2 (JAF_2) |

接下頁

承上頁

| | |
|---|---|
| **跳線** | • 1 個清除 CMOS 功能跳線<br>• 1 個 OC 安全啟動跳線<br>• 2 個 BCLK 頻率跳線 |
| **LED 功能** | • 1 個 4-pin RGB LED 接頭<br>• 3 個 3-pin A-RAINBOW V2 (ARGB Gen2) LED 接頭<br>• 4 個 EZ 偵錯 LED 指示燈<br>• 1 個 EZ 數位除錯燈<br>• 1 個 EZ 記憶體偵測 LED 指示燈 |
| **背板接頭&其他** | • 1 個清除 CMOS 功能按鈕<br>• 1 個 Flash BIOS 按鈕<br>• 1 個 HDMI™ 連接埠<br>• 1 個 USB 10Gbps Type-A 連接埠 (源於 CPU)<br>• 3 個 USB 5Gbps Type-A 連接埠 (源於 X870E 晶片組)<br>• 2 個 USB 40Gbps Type-C 連接埠*/ ** (源於 ASM4242)<br>  • 支援 DisplayPort over USB Type-C®<br>• 4 個 USB 2.0 Type-A 連接埠 (源於 X870E 晶片組)<br>• 1 個 USB 10Gbps Type-A 連接埠 (源於 X870E 晶片組)<br>• 1 個 USB 10Gbps Type-C 連接埠 (源於 CPU)<br>• 1 個 5G LAN (RJ45) 接頭<br>• 2 個 Wi-Fi 天線接頭<br>• 2 個音效接頭<br>• 1 個光纖 S/PDIF 輸出接頭<br>* 背板上的 USB 40Gbps Type-C 連接埠和 M2_2 插槽共享 PCIe 5.0 x4 頻寬。當裝置安裝在 M2_2 插槽時，兩者都將以 PCIe 5.0 x2 運行。您可以在 BIOS 中將 M2_2 切換至 PCIe 5.0 x4，但 USB 40Gbps Type-C 連接埠將被停用。<br>** 當安裝 Ryzen™ 8500/ 8300 系列處理器時，背板上的 USB 40Gbps Type-C 連接埠僅以 PCIe 4.0 x2 運行。 |
| **I/O 控制器** | NUVOTON NCT6687-R 控制晶片 |
| **硬體監控** | • CPU/系統/晶片組溫度偵測<br>• CPU/系統/水冷風扇速度偵測<br>• CPU/系統/水冷風扇速度控制 |
| **尺寸** | • ATX<br>• 9.6 x 12 英吋 (244 x 305 公釐) |

接下頁

承上頁

| | |
|---|---|
| **BIOS 功能** | • 1 個 512 Mb flash<br>• UEFI AMI BIOS<br>• ACPI 6.5、SMBIOS 3.7<br>• 多國語 |
| **軟體** | • 驅動程式<br>• MSI Center<br>• Acrobat<br>• Adobe Creative Cloud<br>• AIDA64 Extreme - 微星版<br>• CPU-Z MSI GAMING<br>• Dropbox<br>• MSI App Player(BlueStacks)<br>• 諾頓 360 |

# 專屬特色

**MSI Center**

- 微星 AI 智慧引擎
- 遊戲畫面擷取
- Cooling Wizard
- Mystic Light 燈效
- Ambient Link
- Frozr 智能散熱
- 硬體監控
- 線上更新
- MSI 遊戲助手
- 系統診斷
- True Color
- 使用情境
- 快充+
- AI 網路管理

**效能**

- Lightning Gen 5 PCI-E 插槽
- Lightning Gen 5 M.2 插槽
- 伺服器等級 PCB
- 2 盎司銅強化 PCB 設計
- 直接超頻跳線
- 核心加速引擎
- 雙 CPU Power

**EZ DIY**

- PCI-E 鋼鐵裝甲
- EZ PCIe 快拆
- 預先裝設的 I/O 擋板
- EZ 偵錯 LED 指示燈
- EZ LED 指示燈控制

**音效**

- Audio Boost 5

**RGB Support**

- 炫彩效果延伸接頭 (RGB)
- 炫彩效果延伸接頭 (ARGB V2)
- 支援 Ambient Devices

**BIOS**

- Click BIOS X
- 64MB BIOS ROM
- AI 智慧加速引擎
- 性能預設

# 包裝內容

請檢查您的主機板包裝的內容，應包含：

**板卡**

- 1 個主機板

**文件**

- 1 份快速指引
- 1 份歐盟安規聲明

**連接線**

- 2 條 SATA 連接線
- 1 條 EZ 系統面板連接線
- 1 條 1 對 3 EZ 連接線 (V2)

**配件**

- 1 根 EZ Wi-Fi 天線
- 1 個 EZ M.2 Clip II 移除輔助鎖
- 3 顆 EZ M.2 Clip II
- 1 個 M.2 底板螺絲

***重要***

*如果上述任何物品有損壞或遺失的情況，請與您當地的零售商聯繫。*

# 後側面板接頭

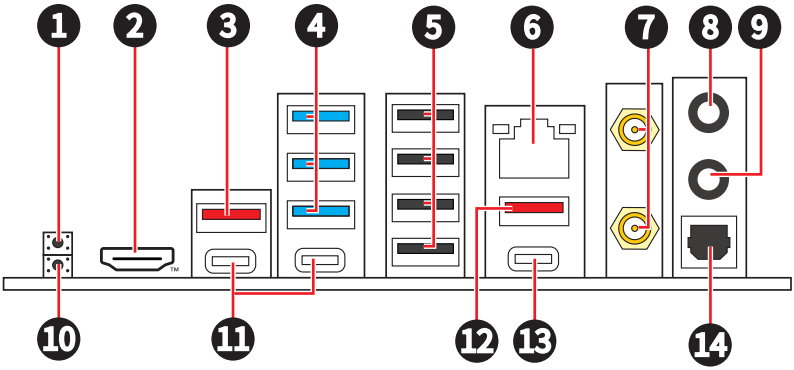


| 項目 | 說明 |
|---|---|
| 1 | 清除 CMOS 按鈕 - 關閉電腦電源。按住「清除 CMOS」按鈕約 5-10 秒，可將 BIOS 重設為預設值。 |
| 2 | HDMI™ 連接埠 |
| 3 | USB 10Gbps Type-A 連接埠 (源於 CPU)<br>• Flash BIOS 連接埠 |
| 4 | USB 5Gbps Type-A 連接埠 (源於 X870E 晶片組) |
| 5 | USB 2.0 Type-A 連接埠 |
| 6 | 5Gbps LAN 連接埠 |
| 7 | Wi-Fi 天線接頭 |
| 8 | 音源輸出接頭 |
| 9 | 麥克風輸入接頭 |
| 10 | Flash BIOS 按鈕 - 請參閱第 73 頁了解如何使用 Flash BIOS 按鈕來更新 BIOS。 |

| 項目 | 說明 |
| --- | --- |
| 11 | USB 40Gbps Type-C 連接埠*/** (源於 ASM4242)<br>• 支援 DisplayPort over USB Type-C®<br>* 背板上的 USB 40Gbps Type-C 連接埠和 M2_2 插槽共享 PCIe 5.0 x4 頻寬。當裝置安裝在 M2_2 插槽時，兩者都將以 PCIe 5.0 x2 運行。您可以在 BIOS 中將 M2_2 切換至 PCIe 5.0 x4，但 USB 40Gbps Type-C 連接埠將被停用<br>** 當安裝 Ryzen™ 8500/ 8300 系列處理器時，背板上的 USB 40Gbps Type-C 連接埠僅以 PCIe 4.0 x2 運行。 |
| 12 | USB 10Gbps Type-A 連接埠 (源於 X870E 晶片組) |
| 13 | USB 10Gbps Type-C 連接埠 (源於 CPU) |
| 14 | 光纖 S/PDIF 輸出接頭 |

## 網路連接埠 LED 燈狀態表

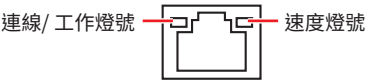


| 連線/ 工作燈號 | | 速度燈號 | |
| --- | --- | --- | --- |
| 狀態 | 說明 | 狀態 | 速度 |
| 關閉 | 未連線 | 關閉 | 10 Mbps |
| 黃燈緩慢閃爍 | 已連線 | 綠燈 | 100 Mbps/ 1 Gbps/ 2.5 Gbps |
| 黃燈快速閃爍 | 資料傳輸中 | 橘燈 | 5 Gbps |

## 音效接頭連接示意圖

### 連接耳機與麥克風插孔示意圖

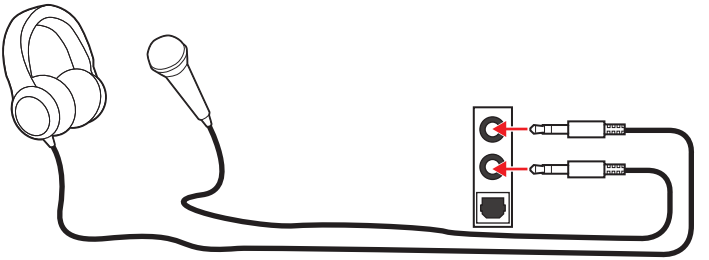

### 連接立體聲喇叭插孔示意圖

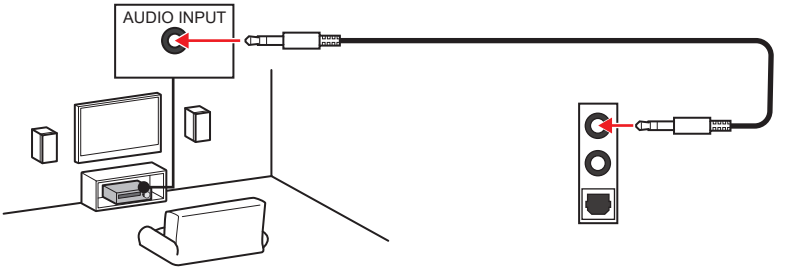

## 連接 4 聲道喇叭插孔示意圖

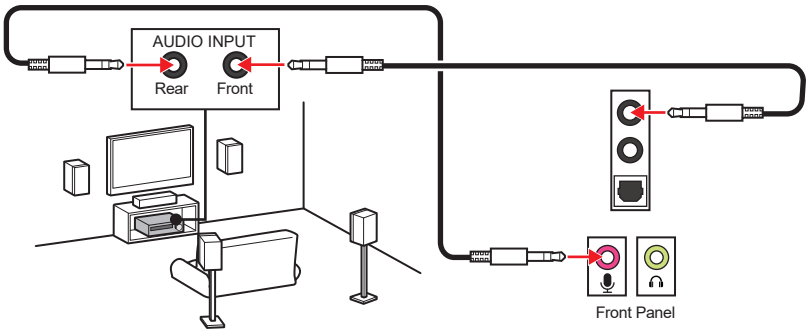


## 連接 5.1 聲道喇叭插孔示意圖

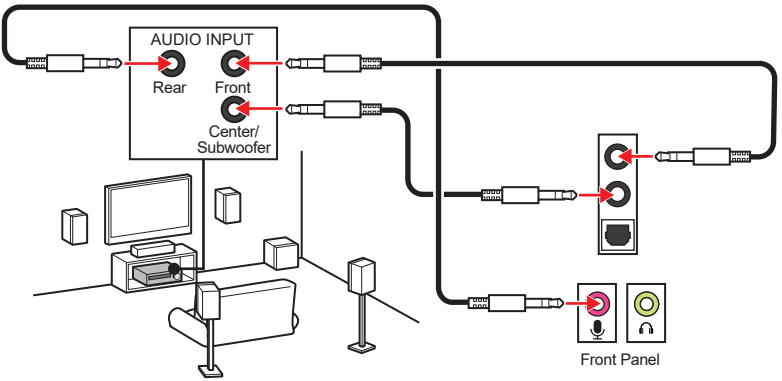


## 連接 7.1 聲道喇叭插孔示意圖

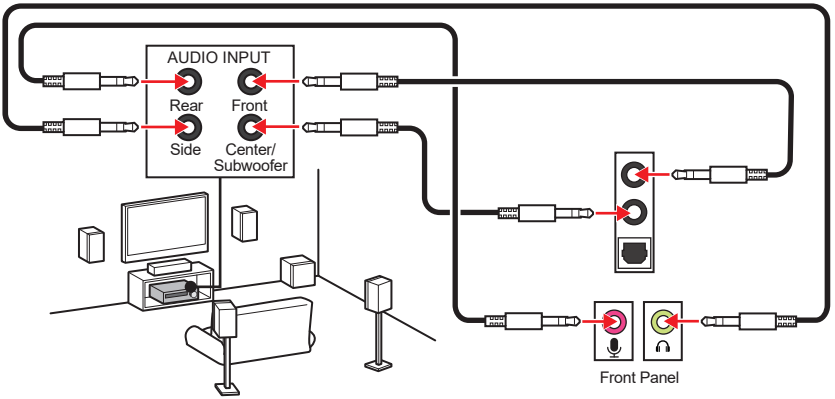

## 安裝天線

1. 將天線連接至底座上。
2. 將兩支天線線纜牢固地插入 WiFi 天線接頭，如圖所示。

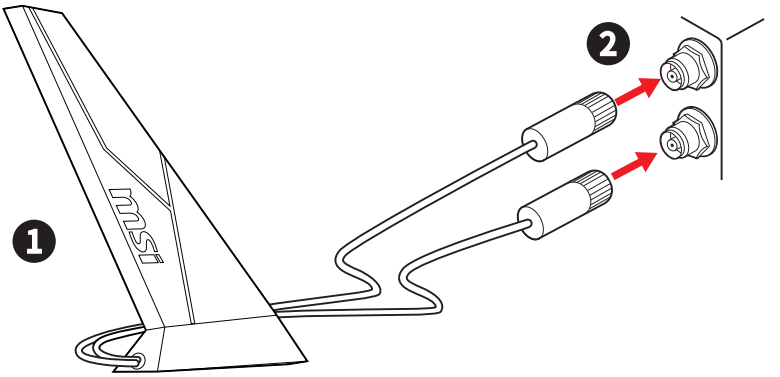


3. 盡量將天線放置在高處以獲得更好的信號。

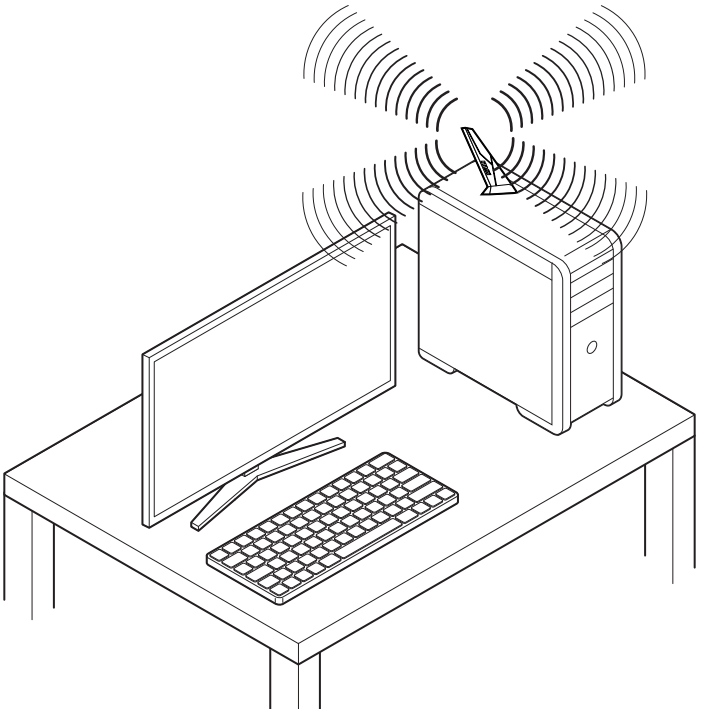

# 元件總覽

**頂視圖**

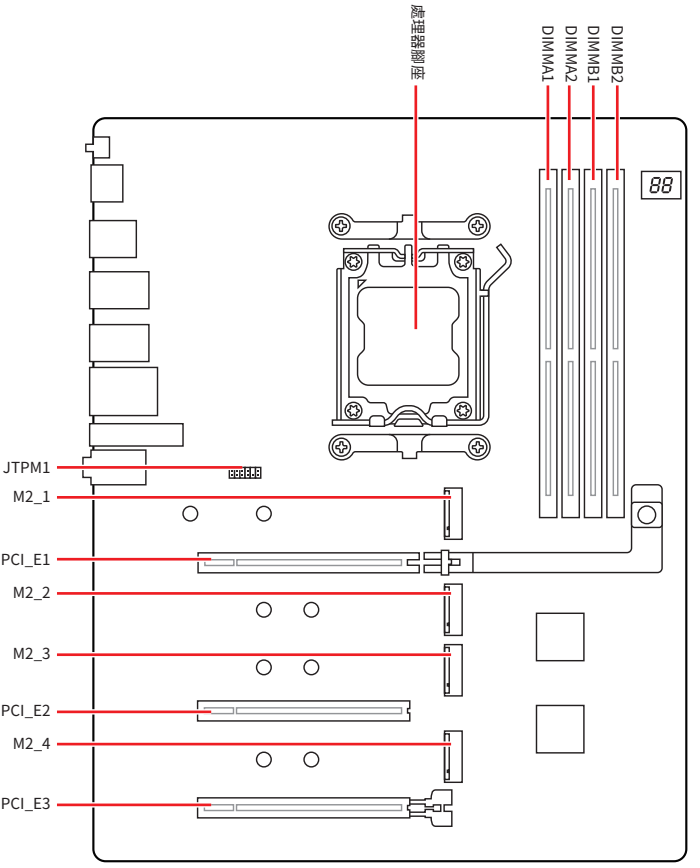
處理器腳座
DIMMA1
DIMMA2
DIMMB1
DIMMB2
JTPM1
M2_1
PCI_E1
M2_2
M2_3
PCI_E2
M2_4
PCI_E3

**底視圖**

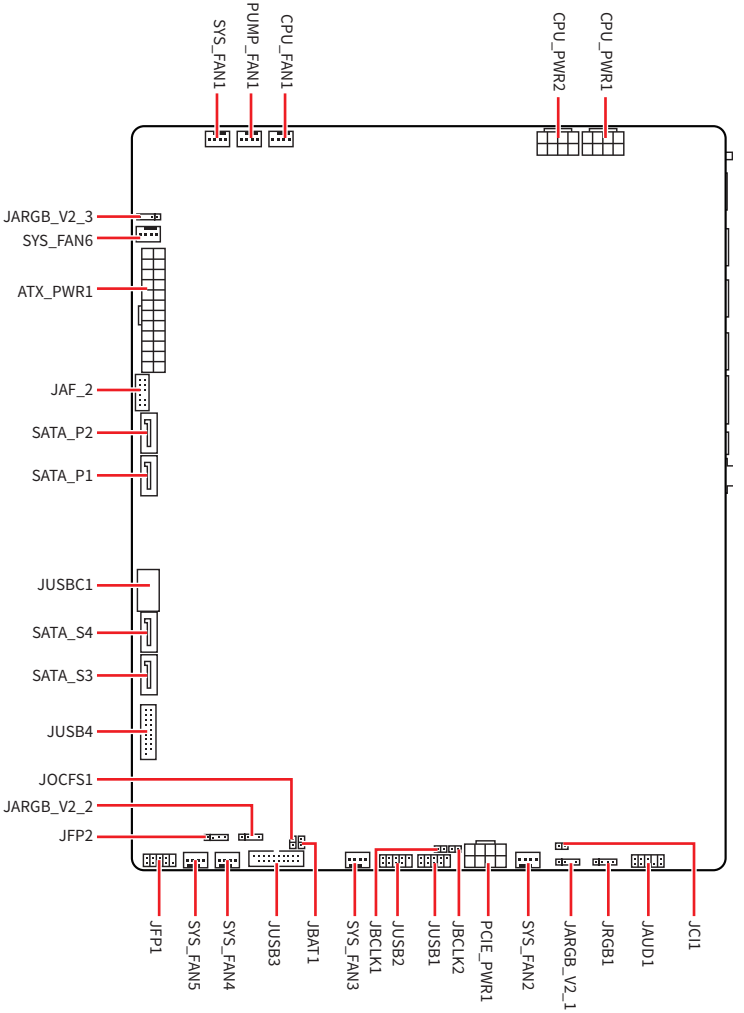
SYS_FAN1
PUMP_FAN1
CPU_FAN1
CPU_PWR2
CPU_PWR1
JARGB_V2_3
SYS_FAN6
ATX_PWR1
JAF_2
SATA_P2
SATA_P1
JUSBC1
SATA_S4
SATA_S3
JUSB4
JOCFS1
JARGB_V2_2
JFP2
JFP1
SYS_FAN5
SYS_FAN4
JUSB3
JBAT1
SYS_FAN3
JBCLK1
JUSB2
JUSB1
JBCLK2
PCIE_PWR1
SYS_FAN2
JARGB_V2_1
JRGB1
JAUD1
JCI1

# CPU 腳座

AM5 插槽是專為 AMD 處理器設計的新型 CPU 插槽。它是現代計算機系統的關鍵組件，為強有力和高效率的 CPU 提供了基礎。

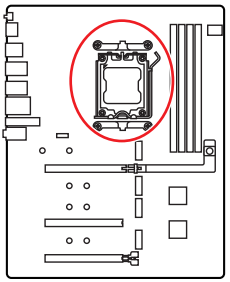

## 將 CPU 安裝到 AM5 插槽

AM5 CPU 正面有**兩個凹槽**與一個**金色三角形**，以利處理器能正確地裝入主機板的腳座。金色三角形即是第一腳位所在的位置。

要安裝 CPU，請將 AM5 腳座上的兩個凹槽與 CPU 上相應的兩個凹槽對齊。請確認在安裝過程中 CPU 上的金色三角形為第一腳位。

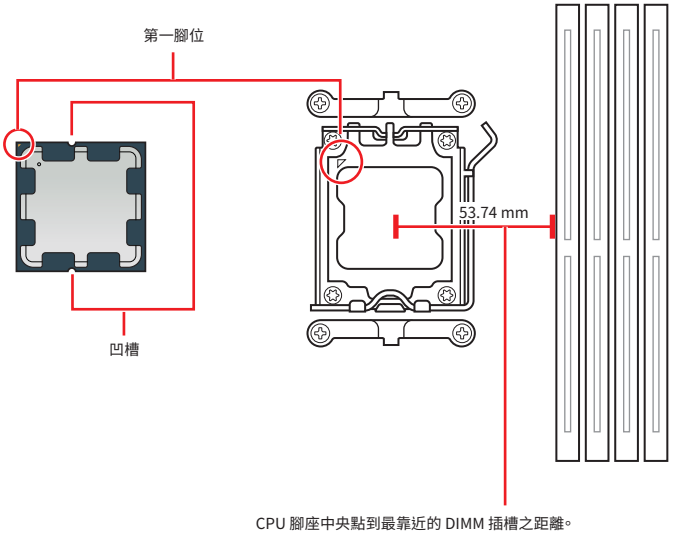

## *重要*

- *更改處理器設置時，由於 AM5 處理器的體系結構，系統配置可能會被清除並重設 BIOS 至預設值。*
- *安裝或取下 CPU 之前，請確認主機板和電源已關閉，並始終斷開電源線和插座的連接。*
- *CPU 安裝後，仍請將 CPU 腳座的保護蓋留存。日後若需送修主機板，腳座上必須裝有保護蓋，才符合微星的 Return Merchandise Authorization (RMA) 要求，以保固維修主機板。*
- *若 CPU 未安裝在主機板上，請務必將 CPU 腳座的保護蓋裝回腳座上。*
- *CPU 只能以一種方向安裝，請勿強行安裝。輕輕地將 CPU 放入插槽，不要過度用力。*
- *請僅從邊緣拿取 CPU，避免接觸針腳或 CPU 表面。針腳的任何損壞都可能會造成 CPU 出現故障。*
- *安裝 CPU 後，請務必在其上裝散熱器。CPU 須裝有散熱器才能避免過熱，並維持系統穩定。*
- *請依照製造商的說明安裝 CPU 散熱器。請確認它與 CPU 緊密貼合，並牢固安裝到主機板上，以獲得該有的散熱效果。*
- *溫度過高會嚴重損壞 CPU 和系統。請確保散熱器正常運作，以免 CPU 過熱。請於 CPU 與散熱器間均勻塗抹散熱膏或貼上耐溫膠帶以加強散熱。*
- *本主機板雖設計為可支援超頻，但在進行超頻之前，請確認系統的其他零組件可承受超頻設定。不建議進行任何超出本產品規格以外的操作，MSI® 亦無法保證此類操作所可能造成的損壞及風險。*

## DDR5 DIMM 插槽

DDR5 DIMM 插槽是專為 DDR5 (Double Data Rate 5) 記憶體模組所設計。它代表了最新的電腦記憶體標準，提供更高的資料傳輸速度和效率。

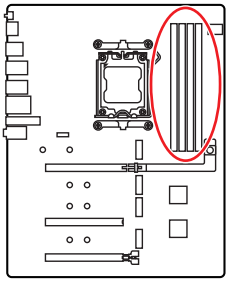

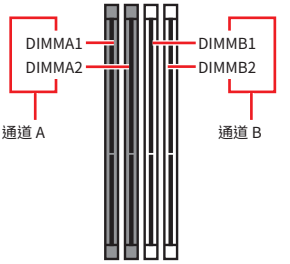


### 記憶體模組安裝建議

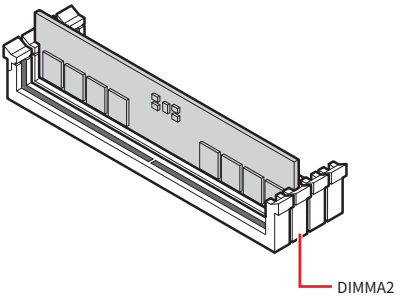


***重要***

*安裝記憶體時，請務必由 **DIMMA2** 插槽開始安裝。*

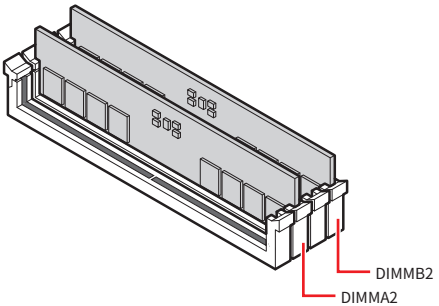


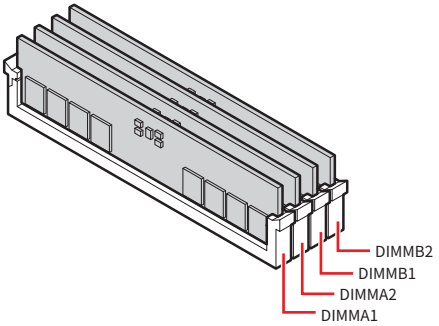


## *重要*

- *此主機板的 DIMM 插槽只有單邊卡扣。安裝或移除記憶體時請務必小心以免損壞插槽。*
- *請將 DDR5 模組上的槽口與記憶體插槽上的槽口對齊，確保方向正確。請勿強制將模組插入插槽；如果正確對齊，應該很容易滑進去。*
- *為確保系統穩定，雙通道模式，請務必安裝相同規格、容量、密度的記憶體模組。*
- *記憶體頻率是依照其 Serial Presence Detect (SPD) 運作。在超頻過程中，部分記憶體模組，可能會以比其標示頻率低的數值運作；如果您希望記憶體模組以符合其標示頻率或更高的頻率運作，請進入 BIOS 選單並找到* ***DRAM Speed*** *項目設定。*
- *要在主機板的所有記憶體插槽都裝上記憶體模組，或是要進行超頻時，建議您使用更高效的記憶體散熱系統。*
- *超頻時，記憶體模組之穩定性與相容性，將取決於您所安裝的 CPU 及裝置。*
- *請造訪 www.msi.com 網站，以了解詳細的記憶體相容資訊。*

## PCI_E1~3: PCIe 擴充插槽

PCI Express (PCIe) 擴充插槽用於將擴充卡連接到主機板。這些卡可以為您的電腦提供附加功能，例如顯示卡、網路或儲存功能。

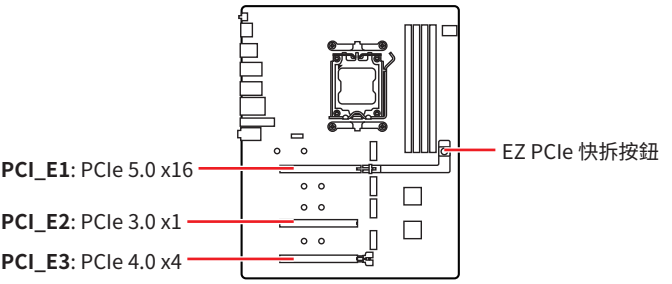


***重要***

- *若安裝大型顯示卡，需要使用工具如* ***MSI 顯示卡支撐架****，以支撐其重量和防止插槽變形。*
- *如果只安裝一張 PCIe x16 擴充卡，爲獲得最佳效能建議安裝到* ***PCI_E1*** *插槽。*
- *新增或移除擴充卡時，請確認已關機並拔除電源線。請詳讀擴充卡說明文件，以了解所需變更的軟硬體設定。*

## 將顯示卡安裝到 PCI_E1 插槽

1. 請確認 EZ PCIe 快拆按鈕處於**鎖定**位置。如果它已解鎖，按壓按鈕將其鎖定。
2. 將顯示卡插入 PCIe 插槽。

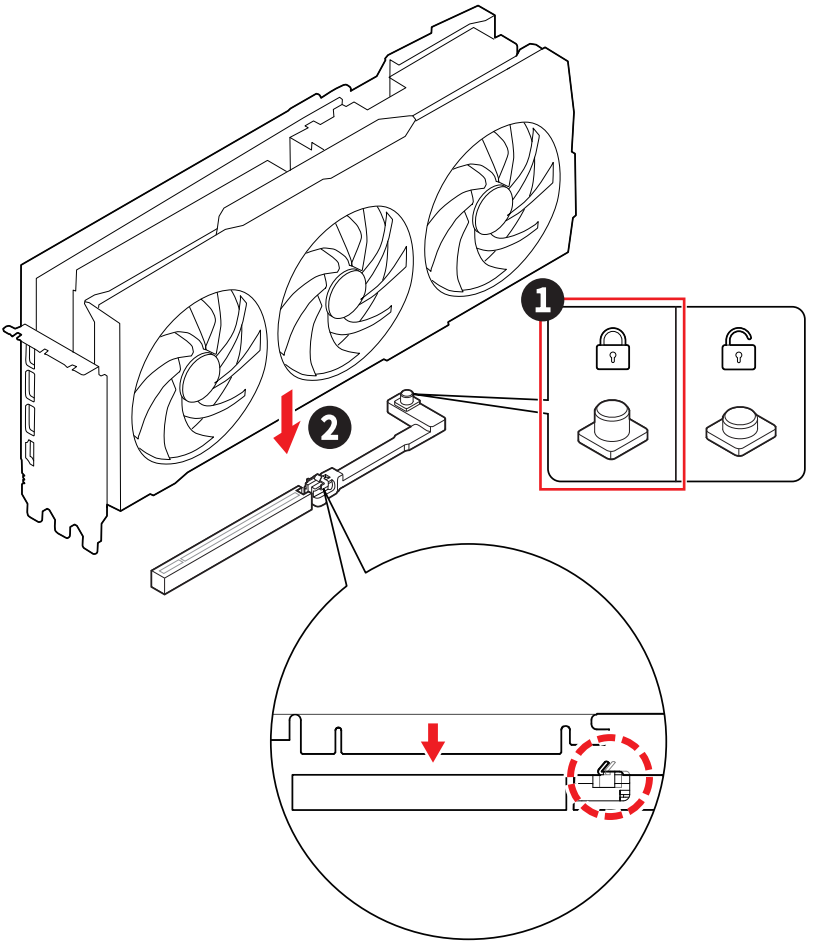

## 將顯示卡從 PCI_E1 插槽移除

1. 請確認 EZ PCIe 快拆按鈕處於**解鎖**位置。如果它已鎖定，按壓按鈕將其解鎖。
2. 輕輕地將顯示卡從 PCIe 插槽中拔出。

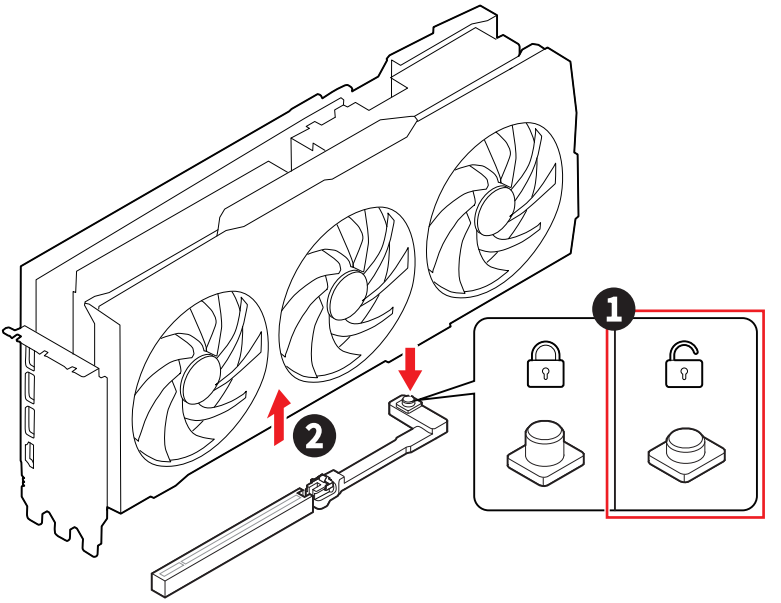

## M2_1~4: M.2 插槽 (M 鍵)

M.2 插槽是主機板上一個小型高速擴充插槽。可用於連接 M.2 SSD，是一種比傳統 SATA SSD 效能更快的固態裝置。

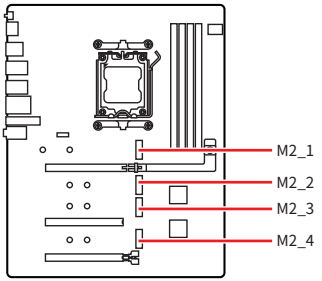


觀看影片，瞭解如何透過免螺絲 M.2 Shield Frozr 散熱片安裝 M.2 SSD。

- https://msi.gm/S7F5D000

***重要***

*如果您的 M.2 SSD 已搭載散熱片，請注意以下：*

- *在安裝 M.2 SSD 前，請先拔除 M.2 插槽的 M.2 底板或橡膠方塊。請勿再安裝主機板提供的散熱片。*
- *請確認您使用的 M.2 SSD 散熱片符合尺寸限制以免損壞。*

**M.2 SSD 散熱片尺寸限制**

如果您需要購買額外的散熱片，請參閱下圖確認 M.2 安裝空間尺寸。在確認 M.2 安裝空間的同時請考慮已安裝的 PCIe 擴充卡高度。

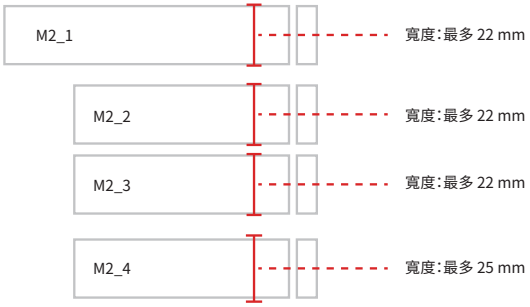

## 安裝 M.2 模組到 M2_1 插槽

**1.** 按住免螺絲 M.2 Shield Frozr 散熱片尾部的按鈕。

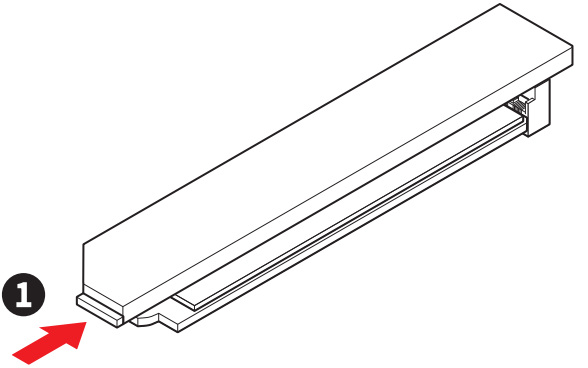


**2.** 輕輕抬起免螺絲 M.2 Shield Frozr 散熱片的尾端，向前移動以移除散熱片。

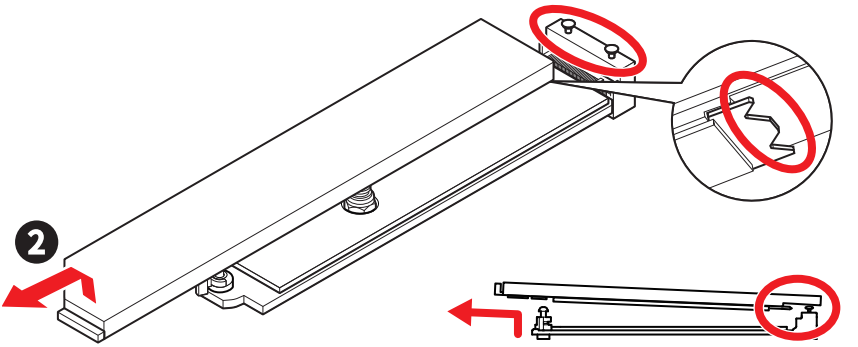


**3.** 取下 M.2 底板上 M.2 導熱墊上的保護膠片。

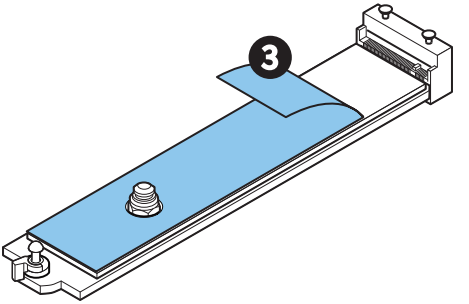

4. 如果您想安裝 22110 SSD，請使用隨附的 **EZ M.2 Clip II 移除輔助鎖**取下 2280 孔中的 **EZ M.2 Clip II**。然後在 2280 孔中安裝隨附的 M.2 底板螺絲。如果您安裝的 2280 SSD 請跳過此步驟。

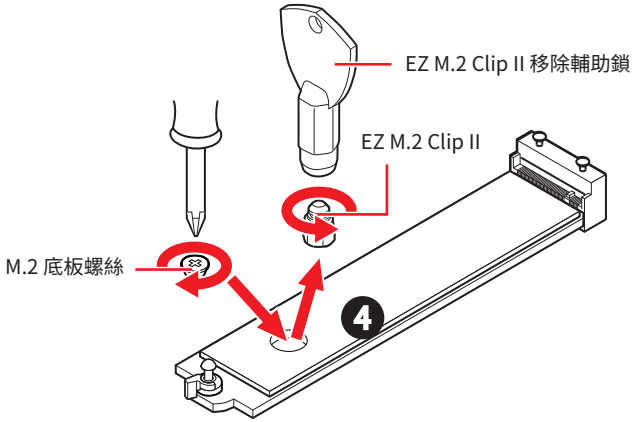


5. 將 M.2 SSD 以 30 度角插入 M.2 插槽。
6. 旋轉 EZ M.2 Clip 固定 M.2 SSD，或使用 EZ M.2 Clip II，可以自動鎖定和固定 SSD。

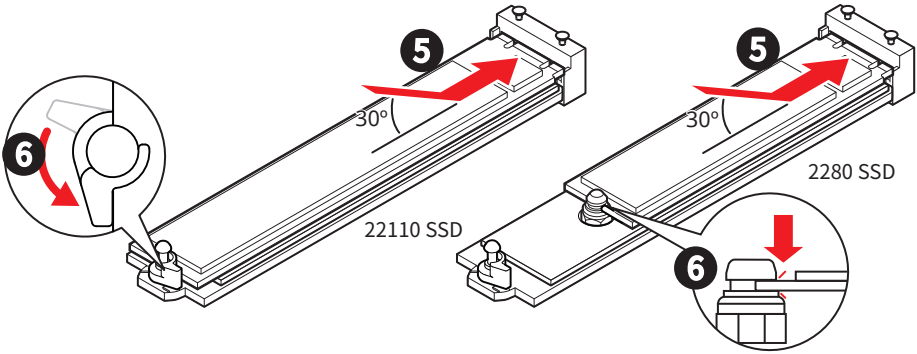

7. 取下免螺絲 M.2 Shield Frozr 散熱片底部散熱墊上的保護膠片。
8. 將免螺絲 M.2 Shied Frozr 散熱片底部的缺口和榫頭對齊，然後將散熱片放回原位。
9. 按壓免螺絲 M.2 Shield Frozr 散熱片的尾端，將其完全鎖定。

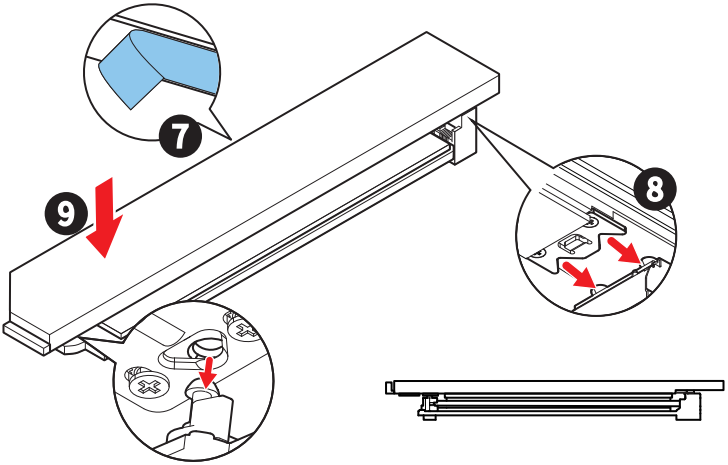

## 安裝 M.2 模組到 M2_2/ M2_3 插槽

1. 將 M.2 Shield Frozr 散熱片的螺絲取下。
2. 抬起 M.2 Shield Frozr 散熱片並取下。

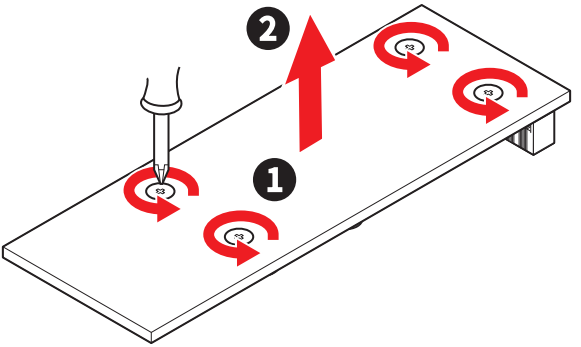


3. 如果您安裝 2260 SSD，請使用隨附的 **EZ M.2 Clip II 移除輔助鎖**。請將隨附的 **EZ M.2 Clip II** 放入插槽，使用移除輔助鎖順時針將其旋入並鎖上。如果您安裝的 2280 SSD 請跳過此步驟。

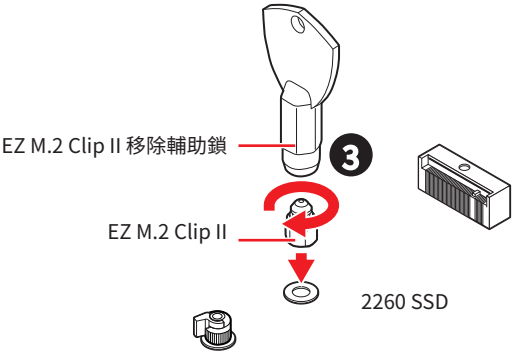

4. 將 M.2 SSD 以 30 度角插入 M.2 插槽。
5. 旋轉 EZ M.2 Clip 固定 M.2 SSD，或使用 EZ M.2 Clip II，可以自動鎖定和固定 SSD。

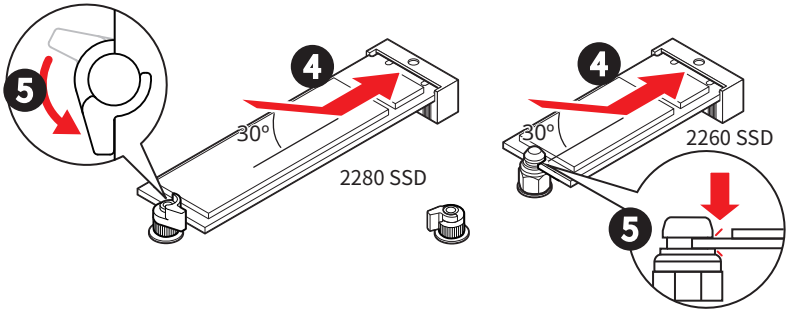


6. 取下 M.2 Shield Frozr 散熱片底部散熱墊上的保護膠片。
7. 將 M.2 Shield Frozr 散熱片放回原位並以螺絲鎖上。

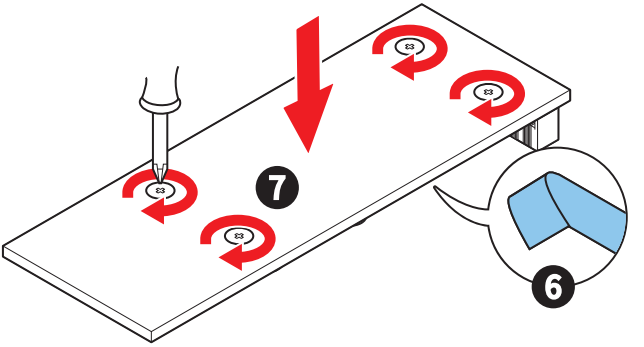

## 安裝 M.2 模組到 M2_4 插槽

1. 將 M.2 Shield Frozr 散熱片的螺絲取下。
2. 抬起 M.2 Shield Frozr 散熱片並取下。

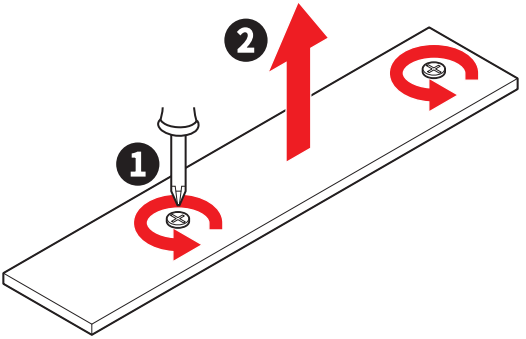


3. 如果您安裝 2260 SSD，請使用隨附的 **EZ M.2 Clip II 移除輔助鎖**。請將隨附的 **EZ M.2 Clip II** 放入插槽，使用移除輔助鎖順時針將其旋入並鎖上。如果您安裝的 2280 SSD 請跳過此步驟。

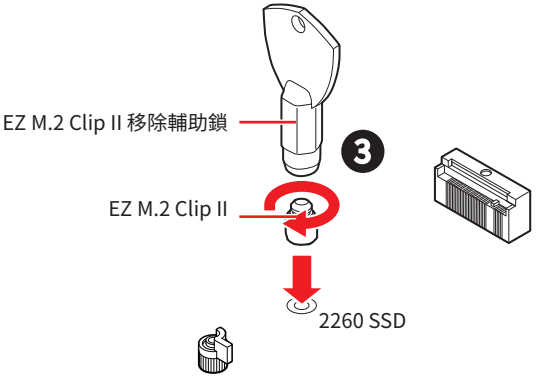

4. 將 M.2 SSD 以 30 度角插入 M.2 插槽。
5. 旋轉 EZ M.2 Clip 固定 M.2 SSD，或使用 EZ M.2 Clip II，可以自動鎖定和固定 SSD。

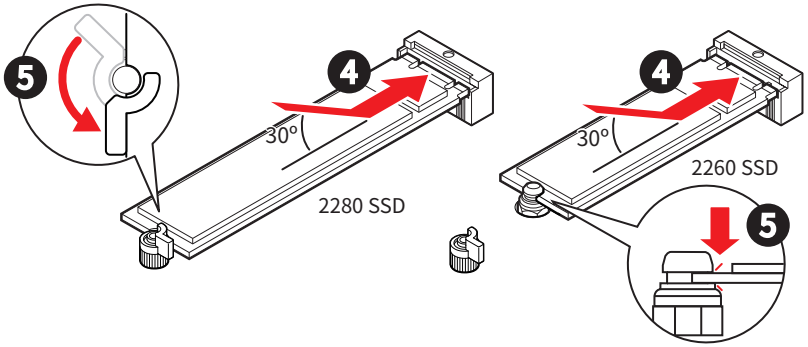


6. 取下 M.2 Shield Frozr 散熱片底部散熱墊上的保護膠片。
7. 將 M.2 Shield Frozr 散熱片放回原位並以螺絲鎖上。

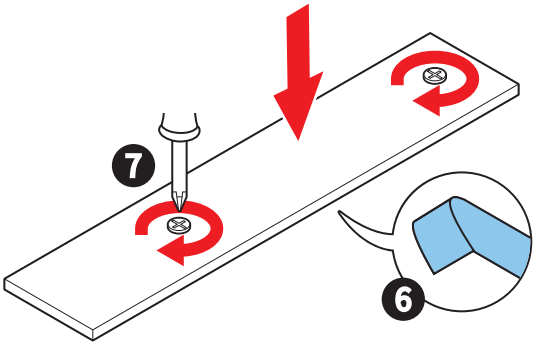


## 用 EZ M.2 Clip II 移除 M.2 SSD

要從 EZ M.2 Clip II 中移除 M.2 SSD，請輕輕向外推出 EZ M.2 Clip II 的彈簧頭並同時拔出 M.2 SSD。

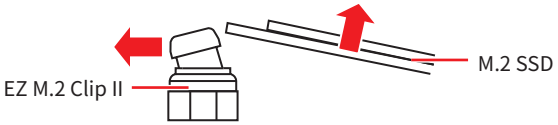

## SATA_P1/ P2/ S3/ S4: SATA 6Gb/s 插孔

這些插孔是 SATA 6Gb/s 介面連接埠。每個插孔皆可連接一個 SATA 裝置。

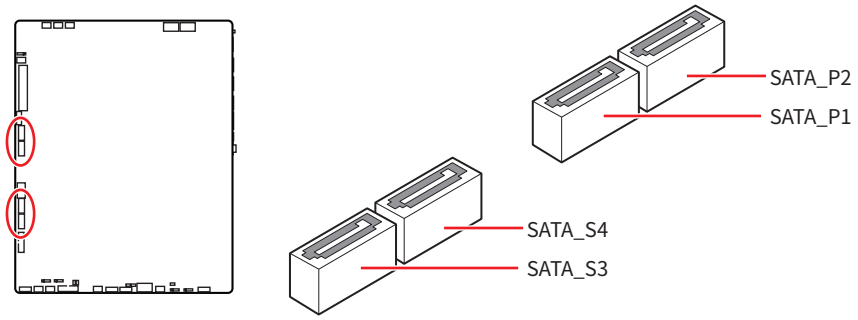


***重要***

- *SATA 排線不可摺疊超過 90 度，以免傳輸資料時產生錯誤。*
- *SATA 排線兩端接頭外觀相似，建議將平頭端接到主機板，以節省空間。*

## JAUD1: 前置音效插孔

本插孔用於連接前面板的音訊插孔。

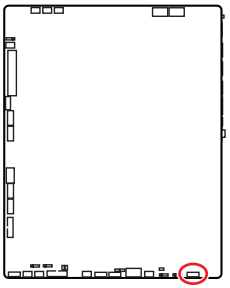

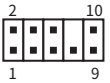


| 接腳 | 訊號名稱 | 接腳 | 訊號名稱 |
|---|---|---|---|
| 1 | MIC L | 2 | Ground |
| 3 | MIC R | 4 | NC |
| 5 | Head Phone R | 6 | MIC Detection |
| 7 | SENSE_SEND | 8 | No Pin |
| 9 | Head Phone L | 10 | Head Phone Detection |

## JFP1、JFP2: 系統面板接頭

JFP1 接頭控制電腦機殼/機箱上的電源開啟、重新開機和 LED 指示燈。Power Switch/ Reset Switch 接頭可讓您連接電源按鈕、重新開機按鈕。Power LED 指示燈接頭連接到電腦機殼上的 LED 燈，HDD LED 指示燈接頭顯示硬碟的使用情況。JFP2 接頭用於 Buzzer (蜂鳴器)和 Speaker (喇叭)。請參閱以下圖片連接電腦機殼的連接線到主機板的正確接腳。

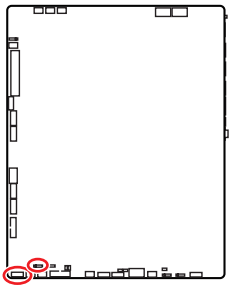

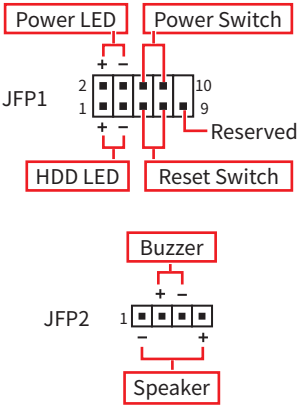


***重要***

*請確認將電源 LED 和 HDD LED 連接線連接到主機板上相應的正極和負極針腳。否則，LED 指示燈將無法正常工作。*

### 使用 EZ 系統面板連接線

**EZ 系統面板連接線**可讓您首先連接和整合電腦機殼的系統面板接頭，使其更容易安裝到 JFP1 接頭。將 **Power SW**、**Reset SW**、**Power LED (+ 對 +，- 對 -)** 和 **HDD LED (+ 對 +，- 對 -)** 連接到系統面板連接線上對應的接腳，然後將 **EZ 系統面板連接線**插入 **JFP1** 接頭。

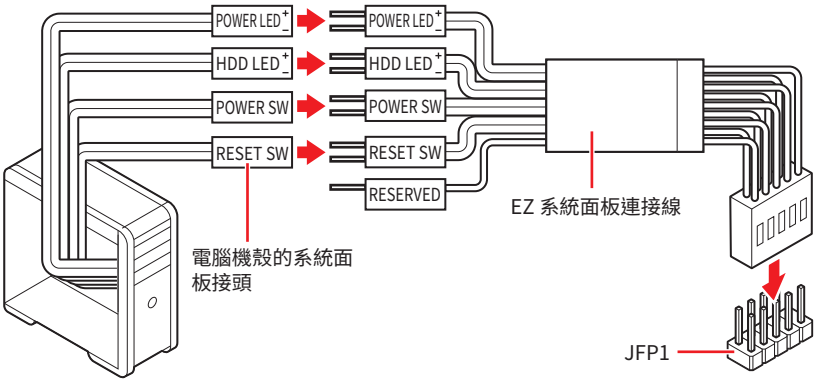

# CPU_PWR1~2、ATX_PWR1、PCIE_PWR1: 電源接頭

這些電源接頭能讓您連接 ATX 電源供應器。

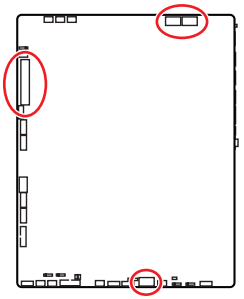

CPU_PWR1~2




ATX_PWR1

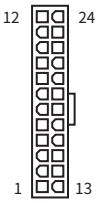


PCIE_PWR1




CPU_PWR1~2

| 接腳 | 訊號名稱 | 接腳 | 訊號名稱 |
|---|---|---|---|
| 1 | Ground | 2 | Ground |
| 3 | Ground | 4 | Ground |
| 5 | +12V | 6 | +12V |
| 7 | +12V | 8 | +12V |

ATX_PWR1

| 接腳 | 訊號名稱 | 接腳 | 訊號名稱 |
|---|---|---|---|
| 1 | +3.3V | 2 | +3.3V |
| 3 | Ground | 4 | +5V |
| 5 | Ground | 6 | +5V |
| 7 | Ground | 8 | PWR OK |
| 9 | 5VSB | 10 | +12V |
| 11 | +12V | 12 | +3.3V |
| 13 | +3.3V | 14 | -12V |
| 15 | Ground | 16 | PS-ON# |
| 17 | Ground | 18 | Ground |
| 19 | Ground | 20 | Res |
| 21 | +5V | 22 | +5V |
| 23 | +5V | 24 | Ground |

PCIE_PWR1

| 接腳 | 訊號名稱 | 接腳 | 訊號名稱 |
|---|---|---|---|
| 1 | +12V | 2 | +12V |
| 3 | +12V | 4 | SENS1 |
| 5 | Ground | 6 | SENS0 |
| 7 | Ground | 8 | Ground |

***重要***

*請確認所有電源排線，皆已穩固連接到適當的 ATX 電源供應器，確保主機板穩定操作。*

## JCI1: 機殼開啟接頭

此接頭可連接機殼開啟開關排線。

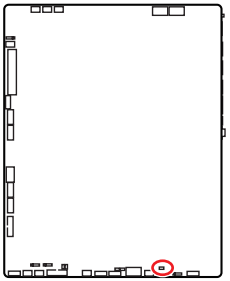



一般
(預設值)



觸動機殼開啟事件

### 使用機殼開啟偵測器

1. 連接 **JCI1** 插孔和機殼上的機殼開啟開關/感測器。
2. 關閉機殼蓋。
3. 前往 **BIOS > Security > Chassis Intrusion Configuration**。
4. 將 **Chassis Intrusion** 設定為 **Enabled**。
5. 按下 **F10** 儲存並離開，然後按 **Enter** 鍵選擇 **Yes**。
6. 之後若機殼蓋再次被開啟，電腦啟動後畫面上即會顯示警告訊息。

### 重設機殼開啟警告

1. 前往 **BIOS > Security > Chassis Intrusion Configuration**。
2. 將 **Chassis Intrusion** 設定為 **Reset**。
3. 按下 **F10** 儲存並離開，然後按 Enter 鍵選擇 **Yes**。

## JOCFS1: 安全啟動跳線

此跳線用於 Safe Boot。一旦啟用，系統將以預設值啟動並降低 PCIe (源於 CPU) 模式。

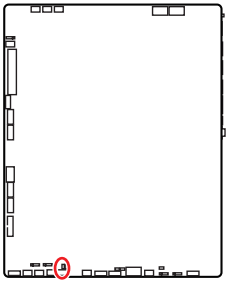



一般 (預設值)

使用存儲的
BIOS 設定啟動。



開啟

Safe Boot 套用
BIOS 預設設定並降低
PCIe (源於 CPU) 模式

## JUSBC1: USB Type-C® 系統面板接頭

此 USB 接頭可讓您連接前面板的 USB Type-C® 連接埠，並支援高達 20Gbps 的資料傳輸速度。它具備有使用者友好設計，確保連接線的連接方向正確。

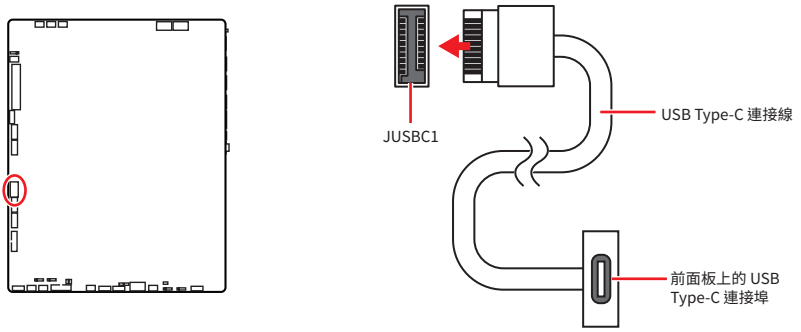


## JUSB3~4: USB 5Gbps 接頭

這些 USB 接頭可讓您連接機殼面板的 USB 連接埠，並支援高達 5Gbps 的資料傳輸速度。

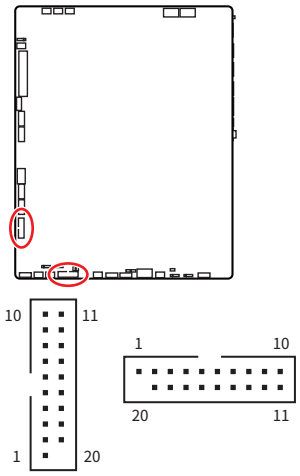


| 接腳 | 訊號名稱 | 接腳 | 訊號名稱 |
|---|---|---|---|
| 1 | Power | 2 | USB3_RX_DN |
| 3 | USB3_RX_DP | 4 | Ground |
| 5 | USB3_TX_C_DN | 6 | USB3_TX_C_DP |
| 7 | Ground | 8 | USB2.0- |
| 9 | USB2.0+ | 10 | Ground |
| 11 | USB2.0+ | 12 | USB2.0- |
| 13 | Ground | 14 | USB3_TX_C_DP |
| 15 | USB3_TX_C_DN | 16 | Ground |
| 17 | USB3_RX_DP | 18 | USB3_RX_DN |
| 19 | Power | 20 | No Pin |

***重要***

*請注意，電源和接地接腳必須正確連接，以免造成組件受損。*

## JUSB1~2: USB 2.0 接頭

這些接頭可連接前面板 USB 連接埠，支援高達 480 Mbit/s 速度。

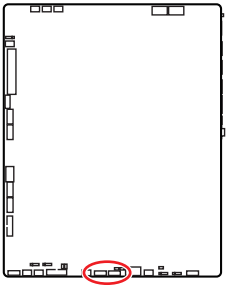

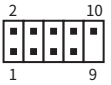


| 接腳 | 訊號名稱 | 接腳 | 訊號名稱 |
|---|---|---|---|
| 1 | VCC | 2 | VCC |
| 3 | USB0- | 4 | USB1- |
| 5 | USB0+ | 6 | USB1+ |
| 7 | Ground | 8 | Ground |
| 9 | No Pin | 10 | NC |

***重要***

- *請注意，VCC 和接地接腳必須正確連接，以免造成零件受損。*
- *如要以 USB 連接埠對 iPad、iPhone 及 iPod 充電，請安裝 MSI Center 工具軟體。*

## JTPM1: TPM 模組接頭

此接頭是專為可信平台模組 (TPM) 設計，用於安全存儲敏感資料並執行加密操作，以確保系統的完整性。

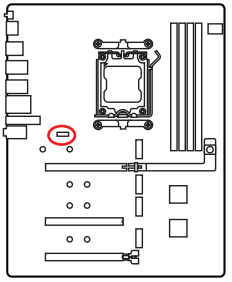

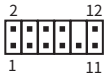


| 接腳 | 訊號名稱 | 接腳 | 訊號名稱 |
|---|---|---|---|
| 1 | SPI Power | 2 | SPI Chip Select |
| 3 | Master In Slave Out (SPI Data) | 4 | Master Out Slave In (SPI Data) |
| 5 | Reserved | 6 | SPI Clock |
| 7 | Ground | 8 | SPI Reset |
| 9 | Reserved | 10 | No Pin |
| 11 | Reserved | 12 | Interrupt Request |

***重要***

*不包含 TPM 模組，需另外購置。*

## CPU_FAN1、PUMP_SYS1、SYS_FAN1~6: 風扇電源接頭

風扇電源接頭可分為兩種：PWM 模式和 DC 模式。PWM 模式風扇插孔提供恆定 12V 輸出，並可透過速度控制訊號調整風扇速度。DC 模式插孔會變更電壓，藉此控制風扇速度。請參閱下列規格表了解主機板的風扇接頭模式。

您可以在 **BIOS > HARDWARE MONITOR** 面板中控制風扇。啟用智慧風扇模式，將依據 CPU 或系統溫度調節風扇速度。停用智慧風扇模式，風扇將以全速運行。

***重要***

*如果主機板支援，您可以在 **HARDWARE MONITOR** 面板設定您的風扇類型為 DC 或 PWM。在切換 PWM/ DC 模式後，請確保風扇工作正常。*

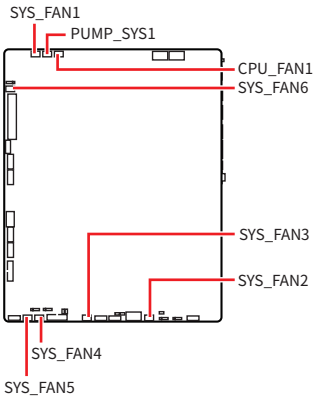





PWM 模式接腳定義

| 接腳 | 訊號名稱 | 接腳 | 訊號名稱 |
|---|---|---|---|
| 1 | Ground | 2 | +12V |
| 3 | Sense | 4 | Speed Control Signal |

DC 模式接腳定義

| 接腳 | 訊號名稱 | 接腳 | 訊號名稱 |
|---|---|---|---|
| 1 | Ground | 2 | Voltage Control |
| 3 | Sense | 4 | NC |

風扇接頭規格

| 接頭 | 風扇模式 | 最大電流 | 最大功率 |
|---|---|---|---|
| CPU_FAN1 | Auto 模式 | 2A | 24W |
| PUMP_SYS1 | PWM 模式 | 3A | 36W |
| SYS_FAN1~6 | Auto 模式 | 1A | 12W |

***重要***

*Auto 模式能自動偵測風扇的 PWM 與 DC 模式。*

## JBAT1: 清除 CMOS (重置 BIOS) 功能跳線

主機板內建 CMOS 記憶體，是利用主機板上的外接電池來保留系統設定。若要清除系統設定，請將跳線設為清除 CMOS 記憶體。

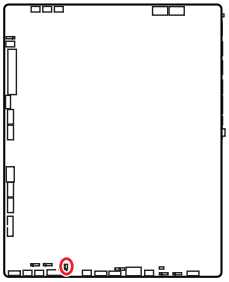



保留資料
(預設值)



清除 CMOS/
重置 BIOS

### 重設 BIOS 至預設值

1. 關閉電腦電源並拔除電源線。
2. 使用跳接器蓋讓 **JBAT1** 短路持續約 5-10 秒。
3. 將跳接器蓋從 **JBAT1** 上取出。
4. 插入電源線並開啟電腦電源。

## JBCLK1~2: BCLK 頻率跳線

這些跳線提供給超頻玩家進行微調 CPU 基頻 (BCLK)。請將瞬時開關連接到這些跳線，以便在系統運作時手動即時調整 BCLK。

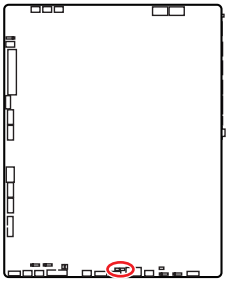



JBCLK1
(增加頻率)



JBCLK2
(降低頻率)

***重要***

- *超頻結果會因安裝的 CPU 不同而有差異。*
- *調整 BCLK 是一種超頻行爲，可能會造成系統不穩定或永久損壞，並且會使您的產品保固失效。*
- *請確保您的散熱系統能夠處理增加的熱量。*
- *如果 BCLK 超頻引起系統不穩定或當機，請清除 CMOS 恢復出廠預設值。*

## JRGB1: RGB LED 接頭

JRGB 接頭可讓您連接 5050 RGB LED 燈條 (12V)。

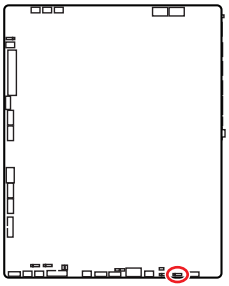




| 接腳 | 訊號名稱 | 接腳 | 訊號名稱 |
|---|---|---|---|
| 1 | +12V | 2 | G |
| 3 | R | 4 | B |

### RGB LED 燈條連接示意圖

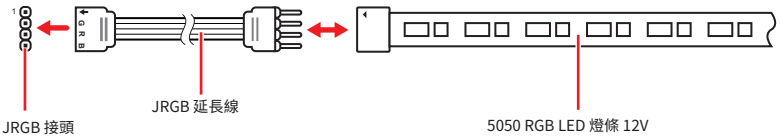


### RGB LED 風扇連接示意圖

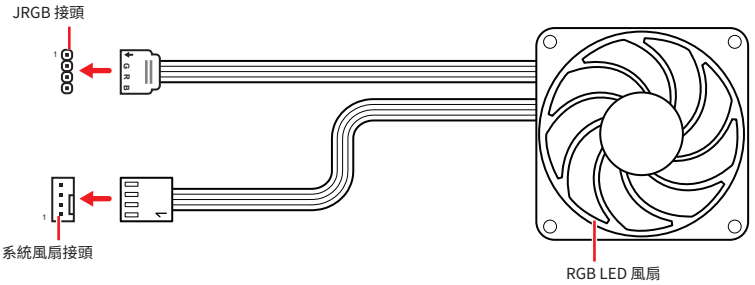


***重要***

- *JRGB 接頭支援最長 2 公尺的 5050 RGB LED 燈條 (12V/G/R/B)，最大額定功率為 3A (12V)。*
- *進行安裝或拔除 RGB LED 燈條前，請先關閉電源供應器，並將電源線由電源插座移除。*
- *請使用 MSI 軟體來控制擴充的 LED 燈條。*

## JARGB_V2_1~3: A-RAINBOW V2 (ARGB Gen2) LED 接頭

JARGB_V2 接頭可讓您連接 ARGB Gen2 和基於 ARGB 規格的LED 燈條。JARGB_V2 接頭最多可支援 180 個可個別定址 RGB LED 燈條，最大額定功率為 3A (5V)。

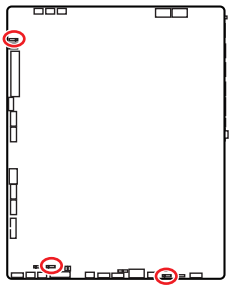




| 接腳 | 訊號名稱 | 接腳 | 訊號名稱 |
|---|---|---|---|
| 1 | +5V | 2 | Data |
| 3 | No Pin | 4 | Ground |

### 可定址 RGB LED 燈條連接示意圖

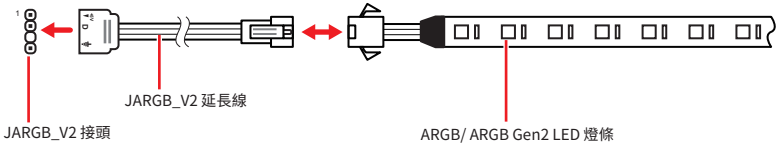

## 可定址 RGB LED 風扇連接示意圖

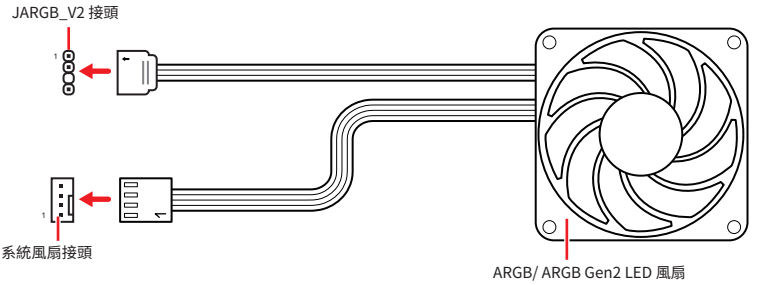


### *警告*

*請勿連接錯誤類型的 LED 燈條。JRGB 接頭和 JARGB_V2 接頭提供不同的電壓，如誤將 ARGB 5V LED 燈條連接到 JRGB 接頭，將會造成此 LED 燈條損壞。*

### *重要*

- *如果將 ARGB Gen1 和 ARGB Gen2 LED 燈條連接到同一個接頭，可能會引起一些問題。請勿將 ARGB Gen1 LED 和 ARGB Gen2 LED 燈條混合在一起。*
- *我們強烈建議您安裝相同規格的 LED 燈條，以獲得最佳效果。*
- *進行安裝或拔除可定址 RGB LED 燈條前，請先關閉電源供應器，並將電源線由電源插座移除。*
- *請使用 MSI 軟體來控制擴充的 LED 燈條。*

## JAF_2: EZ 連接頭 V2

此接頭可讓您連接 ARGB Gen1 和 Gen2 LED 燈條與系統風扇和 USB 2.0 裝置。還可讓您用於連接 MPG EZ120 ARGB 風扇。

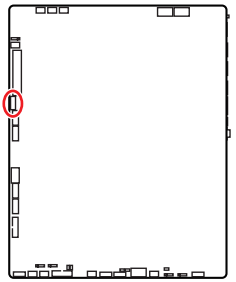

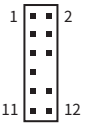


| 接腳 | 訊號名稱 | 接腳 | 訊號名稱 |
|---|---|---|---|
| 1 | Ground | 2 | 5V |
| 3 | 12V | 4 | DATA |
| 5 | Sense | 6 | Ground |
| 7 | Speed | 8 | N/A |
| 9 | Ground | 10 | USB 2.0+ |
| 11 | +5VSB | 12 | USB 2.0- |

### 可定址 RGB LED 風扇連接示意圖

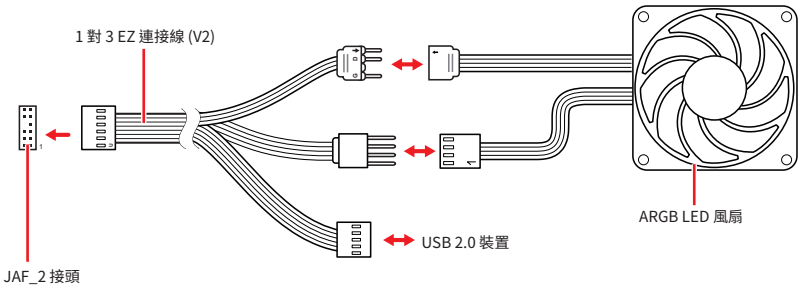

## MPG EZ120 ARGB 風扇連接示意圖

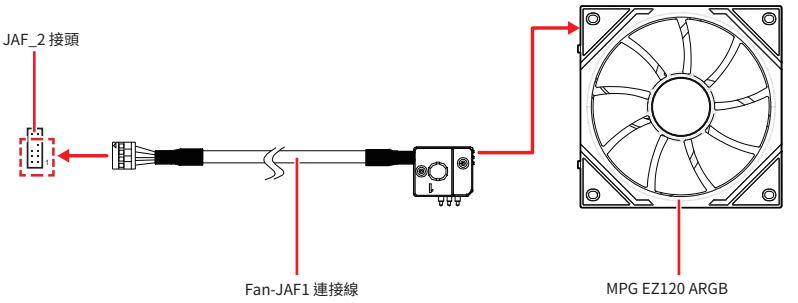


***重要***

- *MPG EZ120 ARGB 包裝中包含 Fan-JAF1 連接線。*
- *JAF_2 接頭與 JAF_1 接頭相容，接腳 1 至 7 傳輸相同的訊號。MPG EZ120 ARGB 可以連接到 JAF_2 接頭。*
- *關於如何安裝 MPG EZ120 ARGB 的訊息，請參閱 https://msi.gm/S5035E56。*

# 內建 LED 指示燈

## EZ 偵錯 LED 指示燈

這些 LED 指示燈會表示主機板的偵錯狀態。

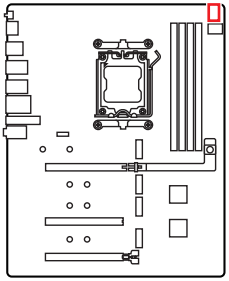

| LED 顏色 | 狀態 |
|---|---|
| 紅色 | CPU 未偵測到或已故障 |
| 黃色 | DRAM 未偵測到或已故障 |
| 白色 | GPU 未偵測到或已故障 |
| 綠色 | 開機裝置未偵測到或已故障 |

## EZ 記憶體偵測 LED 指示燈

此 LED 燈指示未偵測到記憶體模組電源。如果任何記憶體模組斷電，此 LED 指示燈將會亮起。

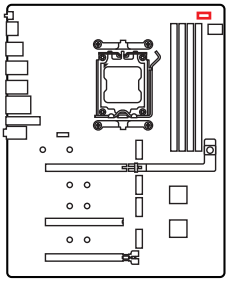

## EZ 數位除錯燈

EZ 數位除錯燈會在 POST 期間及之後顯示進度與錯誤碼。詳細資料請參閱「除錯代碼 LED」表。

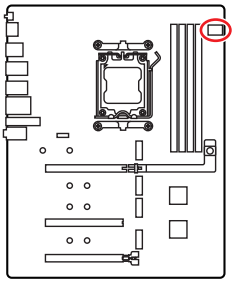

**十六進位字元表**

| 十六進位 | 0 | 1 | 2 | 3 | 4 | 5 | 6 | 7 |
|---|---|---|---|---|---|---|---|---|
| LED 燈號 | 0 | 1 | 2 | 3 | 4 | 5 | 6 | 7 |
| 十六進位 | 8 | 9 | A | B | C | D | E | F |
| LED 燈號 | 8 | 9 | A | b | C | d | E | F |

## 開機階段

**Security (SEC)** – 前期低階初始化

**Pre-EFI Initialization (PEI)** – 記憶體初始化

**Driver Execution Environment (DXE)** – 主要硬體初始化

**Boot Device Selection (BDS)** – 系統設定、作業系統前使用者介面、可開機裝置 (CD/DVD、HDD、USB、網路、Shell…)

## 除錯代碼 LED 表

除錯碼 LED 會在 POST 期間及之後顯示進度與錯誤碼。詳細資料請參閱「除錯代碼 LED」表。

### SEC 進度碼

| | |
|---|---|
| **01** | 開啟電源。重設類型偵測 (柔性/硬性) |
| **02** | 載入微碼前初始化 AP |
| **03** | 載入微碼前初始化系統代理程式 |
| **04** | 載入微碼前初始化 PCH |
| **06** | 載入微碼 |
| **07** | 載入微碼後初始化 AP |
| **08** | 載入微碼後初始化系統代理程式 |
| **09** | 載入微碼後初始化 PCH |
| **0B** | 快取初始化 |

**SEC 錯誤碼**

| | |
|---|---|
| **0C - 0D** | 保留供未來 AMI SEC 錯誤碼使用 |
| **0E** | 找不到微碼 |
| **0F** | 微碼未載入 |

## PEI 進度碼

| | |
|---|---|
| **10** | PEI Core 已開始 |
| **11** | Pre-memory CPU 初始化已開始 |
| **12 - 14** | Pre-memory CPU 初始化 (CPU 模組特定) |
| **15** | Pre-memory 系統代理程式初始化已開始 |
| **16 - 18** | Pre-Memory 系統代理程式初始化 (系統代理程式模組特定) |
| **19** | Pre-memory PCH 初始化已開始 |
| **1A - 1C** | Pre-memory PCH 初始化 (PCH 模組特定) |
| **2B** | 記憶體初始化。Serial Presence Detect (SPD) 資料讀取 |
| **2C** | 記憶體初始化。記憶體存在狀態偵測 |
| **2D** | 記憶體初始化。編程記憶體時序資訊 |
| **2E** | 記憶體初始化。設定記憶體 |
| **2F** | 記憶體初始化 (其他) |
| **31** | 記憶體已安裝 |
| **32** | CPU 自檢記憶體 (post-memory) 初始化已開始 |
| **33** | CPU 自檢記憶體初始化。快取初始化 |
| **34** | CPU 自檢記憶體初始化。應用程式處理器 (AP) 初始化 |
| **35** | CPU 自檢記憶體初始化。啟動程式處理器 (Boot Strap Processor，BSP) 選擇 |
| **36** | CPU 自檢記憶體初始化。System Management Mode (SMM) 初始化 |
| **37** | 自檢記憶體系統代理程式初始化已開始 |
| **38 - 3A** | 自檢記憶體系統代理程式初始化 (系統代理程式模組限定) |
| **3B** | 自檢記憶體 PCH 初始化已開始 |
| **3C - 3E** | 自檢記憶體 PCH 初始化 (PCH 模組限定) |
| **4F** | DXE IPL 已開始 |

## PEI 進度碼

| | |
|---|---|
| **10** | 記憶體未安裝 |

## DXE 進度碼

| | |
|---|---|
| **60** | DXE Core 已開始 |
| **61** | NVRAM 初始化 |
| **62** | 安裝 PCH 執行階段服務 |
| **63** | CPU DXE 初始化已開始 |
| **64 - 67** | CPU DXE 初始化 (CPU 模組特定) |
| **68** | PCI 主機橋接器初始化 |

| | |
|---|---|
| **69** | 系統代理程式 DXE 初始化已開始 |
| **6A** | 系統代理程式 DXE SMM 初始化已開始 |
| **6B - 6F** | 系統代理程式 DXE 初始化 (系統代理程式模組特定) |
| **70** | PCH DXE 初始化已開始 |
| **71** | PCH DXE SMM 初始化已開始 |
| **72** | PCH 裝置初始化 |
| **73 - 77** | PCH DXE 初始化 (PCH 模組特定) |
| **78** | ACPI 模組初始化 |
| **79** | CSM 初始化 |
| **7A - 7F** | 保留供未來 AMI DXE 碼使用 |
| **90** | Boot Device Selection (BDS) 階段已開始 |
| **91** | 驅動程式連接已開始 |
| **92** | PCI 匯流排初始化已開始 |
| **93** | PCI 匯流排熱插拔控制器初始化 |
| **94** | PCI 匯流排列舉 32 |
| **95** | PCI 匯流排要求資源 |
| **96** | PCI 匯流排指派資源 |
| **97** | 主控台輸出裝置連接 |
| **98** | 主控台輸入裝置連接 |
| **99** | 超級 IO 初始化 |
| **9A** | USB 初始化已開始 |
| **9B** | USB 重啟 |
| **9C** | USB 偵測 |
| **9D** | USB 啟用 |
| **9E -9F** | 保留供未來 AMI 碼使用 |
| **A0** | IDE 初始化已開始 |
| **A1** | IDE 重啟 |
| **A2** | IDE 偵測 |
| **A3** | IDE 啟用 |
| **A4** | SCSI 初始化已開始 |
| **A5** | SCSI 重啟 |
| **A6** | SCSI 偵測 |
| **A7** | SCSI 啟用 |
| **A8** | 設定驗證密碼 |
| **A9** | 開始設定 |

| | |
|---|---|
| **AB** | 設定輸入等待 |
| **AD** | 開機就緒事件 |
| **AE** | 傳統開機事件 |
| **AF** | 結束開機服務事件 |
| **B0** | 執行階段設定虛擬位址 MAP 開始 |
| **B1** | 執行階段設定虛擬位址 MAP 結束 |
| **B2** | 傳統選項 ROM 初始化 |
| **B3** | 系統重設 |
| **B4** | USB 熱插拔 |
| **B5** | PCI 匯流排熱插拔 |
| **B6** | 清理 NVRAM |
| **B7** | 組態重設 (重設 NVRAM 設定) |
| **B8 - BF** | 保留供未來 AMI 碼使用 |

## DXE 錯誤碼

| | |
|---|---|
| **D0** | CPU 初始化錯誤 |
| **D1** | 系統代理程式初始化錯誤 |
| **D2** | PCH 初始化錯誤 |
| **D3** | 某些架構通訊協定無法使用 |
| **D4** | PCI 資源配置錯誤。資源不足 |
| **D5** | 無傳統選項 ROM 空間 |
| **D6** | 找不到主控台輸出裝置 |
| **D7** | 找不到主控台輸入裝置 |
| **D8** | 無效的密碼 |
| **D9** | 載入開機選項時發生錯誤 (LoadImage 傳回錯誤) |
| **DA** | 開機選項失敗 (StartImage 傳回錯誤) |
| **DB** | 快閃日期失敗 |
| **DC** | 無法重設通訊協定 |

## S3 恢復進度碼

| | |
|---|---|
| **E0** | S3 恢復已開始 (S3 恢復 PPI 由 DXE IPL 呼叫) |
| **E1** | S3 開機指令碼執行 |
| **E2** | 影片轉貼 |
| **E3** | OS S3 喚醒向量呼叫 |
| **E4 - E7** | 保留供未來 AMI 進度碼使用 |

## S3 恢復錯誤碼

| | |
|---|---|
| **E8** | S3 恢復失敗 |
| **E9** | 找不到 S3 恢復 PPI |
| **EA** | S3 恢復開機指令碼錯誤 |
| **EB** | S3 作業系統喚醒錯誤 |
| **EC - EF** | 保留供未來 AMI 錯誤碼使用 |

## 復原進度碼

| | |
|---|---|
| **F0** | 韌體觸發的復原條件 (自動復原) |
| **F1** | 使用者觸發的復原條件 (強制復原) |
| **F2** | 復原程序已開始 |
| **F3** | 發現復原韌體映像 |
| **F4** | 載入復原韌體映像 |
| **F5 - F7** | 保留供未來 AMI 進度碼使用 |

## 復原錯誤碼

| | |
|---|---|
| **F8** | 復原 PPI 無法使用 |
| **F9** | 找不到復原封裝 |
| **FA** | 無效的復原封裝 |
| **FB - FF** | 保留供未來 AMI 錯誤碼使用 |

## ACPI 狀態碼

開機且作業系統進入 ACPI 模式後，會顯示以下程式碼。

| | |
|---|---|
| **01** | 系統進入 S1 睡眠狀態 |
| **02** | 系統進入 S2 睡眠狀態 |
| **03** | 系統進入 S3 睡眠狀態 |
| **04** | 系統進入 S4 睡眠狀態 |
| **05** | 系統進入 S5 睡眠狀態 |
| **10** | 系統正從 S1 睡眠狀態喚醒 |
| **20** | 系統正從 S2 睡眠狀態喚醒 |
| **30** | 系統正從 S3 睡眠狀態喚醒 |
| **40** | 系統正從 S4 睡眠狀態喚醒 |
| **AC** | 系統已轉換成 ACPI 模式。插斷控制器為 PIC 模式。 |
| **AA** | 系統已轉換成 ACPI 模式。插斷控制器為 APIC 模式。 |

# 安裝作業系統、驅動程式和 MSI Center

請至 www.msi.com 下載與更新最新版的工具軟體與驅動程式。

## 安裝 Windows 11

1. 啟動電腦。
2. 將 Windows 11 安裝光碟/ USB 置入電腦。
3. 按電腦機殼上的**重新啟動**按鈕。
4. 在電腦開機自我測試 (POST) 期間，按 **F11** 鍵進入開機功能表。
5. 在開機功能表中選擇 Windows 11 安裝光碟/ USB。
6. 如果螢幕顯示 **Press any key to boot from CD or DVD...** 訊息請按任意鍵。如果沒有，請跳過此步驟。
7. 依照畫面指示，安裝 Windows 11。

# 安裝 MSI Driver Utility Installer 驅動程式安裝器

***重要***

- *Windows 11 並無原生支援一些新的網路晶片。建議您在安裝 MSI Driver Utility Installer 驅動程式安裝器前安裝* ***LAN 驅動程式****。請造訪 www.msi.com 網站，為主機板安裝 LAN 驅動程式。*
- *MSI Driver Utility Installer 僅彈出一次。如果在過程中取消或關閉，請參閱 MSI Center 手冊中的Live Update 章節安裝驅動程式。您也可以前往 www.msi.com 搜尋您的主機板和下載驅動程式。*
- *MSI Driver Utility Installer 需要透過網際網路安裝。*

1. 啟動電腦進入 Windows 11。
2. 選取**開始**>**設定**>**更新與安全性**，然後選擇**檢查**更新。
3. MSI Driver Utility Installer 將會自動彈出。

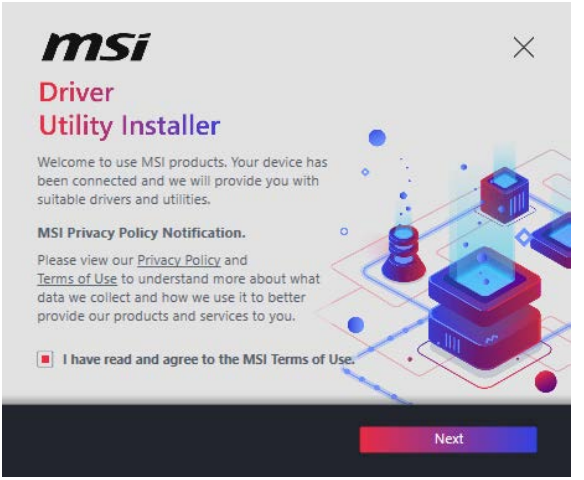


4. 勾選 **I have read and agree to the MSI Terms of Use**，然後點擊 Next。

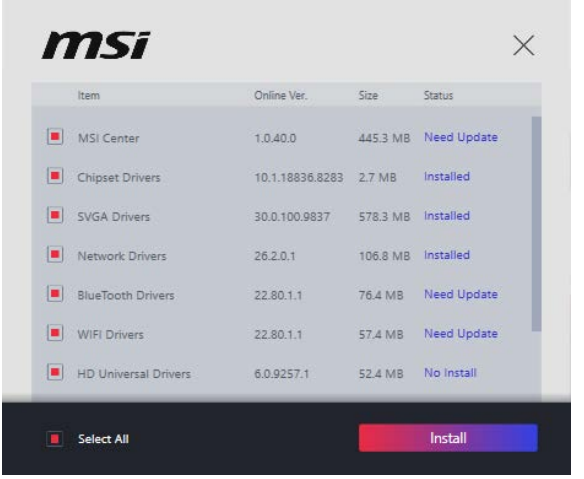


**5.** 勾選左下角的 **Select All**，然後按一下 **Install** 安裝 MSI Center 和驅動程式。安裝進度會顯示在底部。

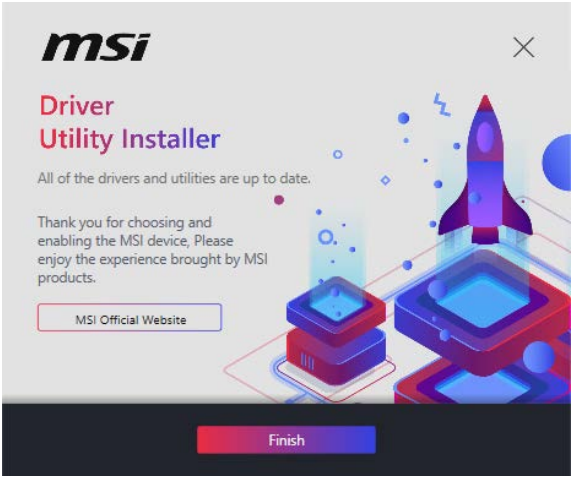


**6.** 進度完成後，按一下 **Finish**。

# MSI Center

MSI Center 是一款能幫助您更易優化遊戲設定並順利使用內容創作軟體的應用程式。除此之外，您還可以使用此應用程式來控制同步個人電腦以及其他 MSI 產品的 LED 燈光效果。使用 MSI Center，您可以自定義理想模式、監測系統性能和調整風扇速度。

## MSI Center 使用者指南

如果您想了解更多關於 MSI Center，請參閱
https://msi.gm/SE0CA7C3
或掃 QR 碼了解詳情。

***重要***

*功能可能因產品不同而異。*

# UEFI BIOS

MSI UEFI BIOS 與 UEFI (Unified Extensible Firmware Interface) 結構相容。UEFI 有許多傳統 BIOS 無法實現的新功能和優勢。它未來可完全取代 BIOS。MSI UEFI BIOS 使用 UEFI 作為預設啟動模式，充分利用新晶片組的功能。但是，它仍然有一個 CSM (相容性支援模組) 模式，以與舊的裝置相容。這讓您在 過渡期間用 UEFI 相容的裝置替換舊裝置。

***重要***

*除非另有說明，否則本使用者指南中的 BIOS 所指的即是 UEFI。*

## UEFI 優勢

- 快速啟動 - UEFI 可直接啟動作業系統，並儲存 BIOS 自檢過程。同時也省去了 POST 期間切換到 CSM 模式的時間。
- 支援超過 2 TB 的硬碟分割區。
- 通過 GUID 分割表 (GPT) 支援四個以上的主分割區。
- 支援不限數量的分割區。
- 完全支援新設備 - 新設備可能不提供向後相容性。
- 支援安全啟動 - UEFI 可檢查作業系統的有效性，以確保沒有惡意軟體干預啟動過程 。

## 不相容的 UEFI 情況

- **32 位 Windows 作業系統** - 此主機板僅支援 64 位 Windows 11 作業系統。
- **較舊的顯示卡** - 系統將偵測你的顯示卡。若使用較舊的顯示卡，可能出現警告訊息 **There is no GOP (Graphics Output protocol) support detected in this graphics card**.表示無法偵測到此顯示卡GOP (Graphics Output protocol)的支援。

***重要***

*我們建議您更換為相容 GOP/UEFI 的顯示卡或使用 CPU 的內建顯示卡以確保功能正常。*

# BIOS 設定

預設值提供最佳效能，可在一般情況下達到系統穩定度。除非您熟悉 BIOS 設定，否則**請務必使用預設值**，以免系統受損或開機失敗。

***重要***

- *不建議在系統沒有問題時更新 BIOS。*
- *BIOS 項目會持續更新達到更優異的系統效能。因此，說明內容可能會與最新的 BIOS 稍微不同，因此僅供參考。您亦可參閱 BIOS 中的* ***HELP*** *資訊面板。*
- *BIOS 螢幕畫面、選項和設定會因產品不同而有差異。*

## BIOS 使用者指南

如果您想了解更多關於安裝 BIOS 的操作說明，請參閱
https://msi.gm/S9129ECA
或掃碼了解詳

***重要***

*BIOS 使用者指南的圖形外觀可能因主機板的型號而不同。關於具體設定與選項，請參閱主機板的 BIOS。*

# 進入 BIOS 設定

開機過程中畫面出現按 **DEL 鍵進入設定功能表，按 F11 進入開機功能表**時，按 **Delete** 鍵進入設定功能表。

## 功能鍵

**+/ -**: 增加 / 減少數值

**Enter**: 選擇項目

**ESC**: 離開

**Tab**: 下一個選項

**Ctrl+F**: 進入搜尋功能選單

**F1**: 一般說明

**F2**: 添加/刪除收藏項

**F3**: 進入我的最愛功能表

**F4**: 進入 CPU 內核中心 & 記憶體中心資訊功能表

**F5**: 進入硬體監控功能表

**F6**: 載入最佳化預設值

**F7**: 在高級模式和 EZ 模式之間切換

**F8**: 載入超頻設定檔

**F9**: 儲存超頻設定檔

**F10**: 儲存變更與重設*

**F12**: 拍攝屏幕截圖並將其保存到 USB 隨身碟(僅 FAT/ FAT32 格式)。

* 按下 **F10** 會顯示確認訊息，彙整您的更改。選擇**是**或**否**確認。

## 如何找到 BIOS 版本?

進入 BIOS 後，在資訊框中找到 BIOS 版本。

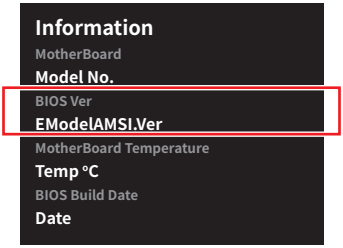

# 重設 BIOS

某些情況下，您可能會需要將 BIOS 復原為出廠預設值，以解決部份特定問題。您可以使用下列方式重置 BIOS 設定。

- 前往 BIOS，然後按 **F6** 載入最佳化預設值。
- 將主機板上的**清除 CMOS** 功能跳線短路。
- 按下背板 I/O 上的**清除 CMOS** 按鈕。如果您的主板沒有此按鈕，請跳過此步驟。

***重要***

*在清除 CMOS 數據之前，請確保計算機已關閉。請參閱**清除 CMOS** 跳線/ 按鈕部分以重置 BIOS。*

# 更新 BIOS

## 以 M-FLASH 更新 BIOS

在開始 M-Flash 程序前，請確認您已經：

- 容量不超過 32GB 且格式化為 FAT32 的 USB 隨身碟。

***重要***

*M-Flash 僅支援 FAT32 格式，且 USB 隨身碟不應超過32GB。*

- 一台可以連網的電腦。

請按照以下步驟更新 BIOS：

1. 請從 MSI® 網站下載符合您主機板型號的最新 BIOS 檔案，並將其存到 USB 隨身碟。
2. 如果您的主機板有多重 BIOS 切換開關，切換到目標 BIOS ROM 開關。
3. 將 USB 隨身碟插入您主機板的 USB 連接埠。
4. 用其中一個方式進入更新模式：
   - 重新開機並在 POST 期間按壓 **Ctrl + F5** 按鍵，並點選 **Yes** 以重新啟動系統。
   - 重新開機並在 POST 期間按壓 **Del** 按鍵進入 BIOS，然後按壓 M-FLASH 按鈕並點選 **Yes** 以重新開機。
5. 從 **M-FLASH File** 功能表中選取一個 BIOS 檔案，並按下 **Enter**。
6. 當出現檔案檢查訊息提示時，點選 **Yes** 按鈕開始更新 BIOS。

一旦更新進度達到 100%，系統會自動重新開機。

## 以 MSI Center 更新 BIOS

更新前：

- 確保安裝網路驅動程式，且網際網路連線已正常運行。
- 請在更新 BIOS 之前，關閉其他所有應用程式。

進行更新 BIOS：

1. 安裝並開啟 MSI Center 並進入 **Support** 頁面。
2. 選取 **Live Update** 並按一下 **Advance** 按鈕。
3. 選取 BIOS 檔案並按一下 **Install** 按鈕。
4. 安裝提示出現後，按一下 **Install** 按鈕。

系統將自動重新啟動並更新 BIOS。更新進度完成後，系統會自動重新啟動。

## 以 Flash BIOS 按鈕更新 BIOS

1. 請從 MSI 網站下載符合您主機板型號的最新 BIOS 檔案。
2. 將 BIOS 檔案重新命名為 **MSI.ROM**，然後將其存到 USB 隨身碟的根目錄。
3. 將電源供應器連接至 **CPU_PWR1** 與 **ATX_PWR1**。(您無需安裝 CPU 和記憶體。)
4. 將包含 **MSI.ROM** 檔案的 USB 隨身碟插入背板 I/O 上的 **Flash BIOS 連接埠**。
5. 按壓 **Flash BIOS 按鈕**開始更新 BIOS。LED 指示燈開始閃爍顯示進度已經開始。

更新進度完成後，LED 指示燈會同時關閉。

# 方塊圖

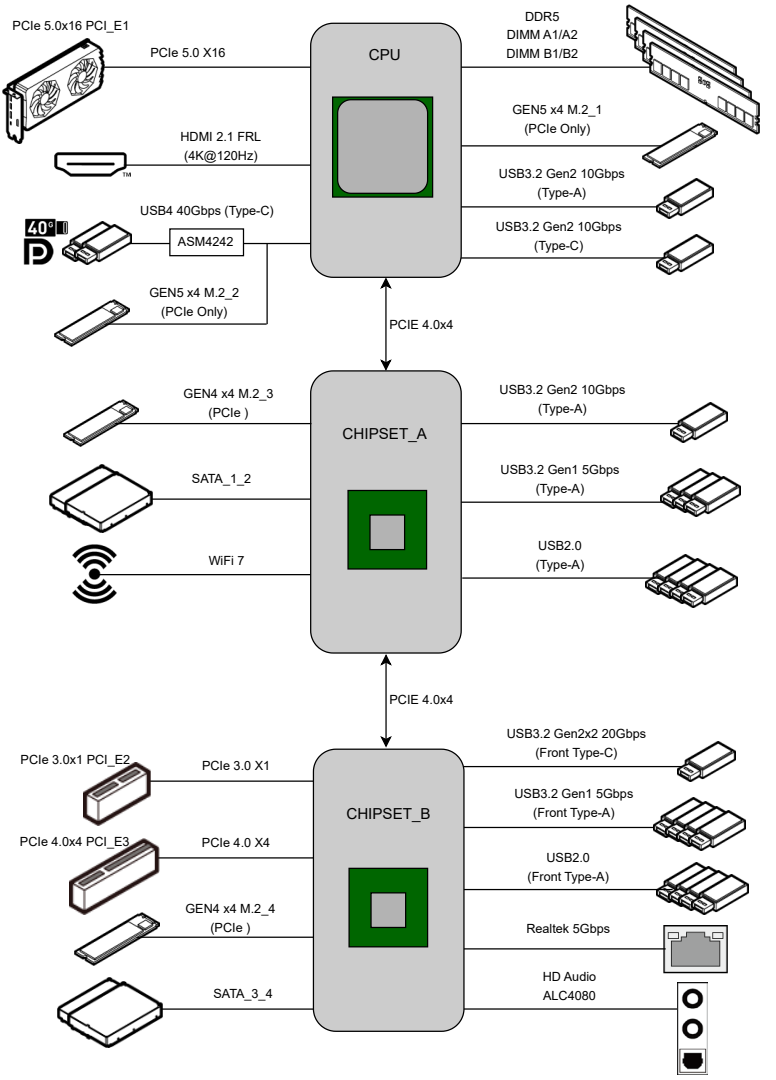
PCIe 5.0x16 PCI_E1
PCIe 5.0 X16
CPU
DDR5
DIMM A1/A2
DIMM B1/B2
HDMI 2.1 FRL
(4K@120Hz)
GEN5 x4 M.2_1
(PCIe Only)
USB3.2 Gen2 10Gbps
(Type-A)
USB4 40Gbps (Type-C)
ASM4242
USB3.2 Gen2 10Gbps
(Type-C)
GEN5 x4 M.2_2
(PCIe Only)
PCIE 4.0x4
GEN4 x4 M.2_3
(PCIe )
CHIPSET_A
USB3.2 Gen2 10Gbps
(Type-A)
SATA_1_2
USB3.2 Gen1 5Gbps
(Type-A)
WiFi 7
USB2.0
(Type-A)
PCIE 4.0x4
PCIe 3.0x1 PCI_E2
PCIe 3.0 X1
CHIPSET_B
USB3.2 Gen2x2 20Gbps
(Front Type-C)
USB3.2 Gen1 5Gbps
(Front Type-A)
PCIe 4.0x4 PCI_E3
PCIe 4.0 X4
USB2.0
(Front Type-A)
GEN4 x4 M.2_4
(PCIe )
Realtek 5Gbps
HD Audio
ALC4080
SATA_3_4

# Regulatory Notices

## FCC-B Radio Frequency Interference Statement

This equipment has been tested and found to comply with the limits for a Class B digital device, pursuant to part 15 of the FCC rules. These limits are designed to provide reasonable protection against harmful interference in a residential installation. This equipment generates, uses and radiates radio frequency energy, and, if not installed and used in accordance with the instructions, may cause harmful interference to radio communications. However, there is no guarantee that interference will not occur in a particular installation. If this equipment does cause harmful interference to radio or television reception, which can be determined by turning the equipment off and on, the user is encouraged to try to correct the interference by one or more of the following measures:

- Reorient or relocate the receiving antenna.
- Increase the separation between the equipment and receiver.
- Connect the equipment into an outlet on a circuit different from that to which the receiver is connected.

**NOTE**

- The changes or modifications not expressly approved by the party responsible for compliance could void the user' s authority to operate the equipment.
- Shield interface cables and AC power cord, if any, must be used in order to comply with the emission limits.

## FCC Conditions

This device complies with part 15 of the FCC Rules. Operation is subject to the following two conditions:

- This device may not cause harmful interference.
- This device must accept any interference received, including interference that may cause undesired operation.

**MSI Computer Corp.**

901 Canada Court, City of Industry, CA 91748, USA

(626)913-0828

www.msi.com

## CE Conformity

Products bearing the CE marking comply with one or more of the following EU Directives as may be applicable:

- RED 2014/53/EU
- Low Voltage Directive 2014/35/EU
- EMC Directive 2014/30/EU
- RoHS Directive 2011/65/EU
- Implementing measure Directive 2009/125/EC of ESPR Regulation (EU) 2024/1781

Compliance with these directives is assessed using applicable European Harmonized Standards.
For any support regarding the EU General Product Safety Regulation (GPSR), please contact MSI Computer Europe B.V. via https://msi.gm/gpsr Churchilllaan 202, 5705 BK Helmond, the Netherlands.

## Products with Radio Functionality (EMF)

This product incorporates a radio transmitting and receiving device. For computers in normal use, a separation distance of 20 cm ensures that radio frequency exposure levels comply with EU requirements. Products designed to be operated at closer proximities, such as tablet computers, comply with applicable EU requirements in typical operating positions. Products can be operated without maintaining a separation distance unless otherwise indicated in instructions specific to the product.

## Restrictions for Products with Radio Functionality

**WLAN 5150-5350 MHz:**

The WiFi operating in the band 5150-5350 MHz shall be restricted to indoor use in the European Union.

**WLAN 7:**

a. Low Power Indoor (LPI) Wi-Fi 5.945-6.425 GHz devices:

   The device is restricted to indoor use only when operating in the 5945 to 6425 MHz frequency range in the European Union.

b. Very Low Power (VLP) Wi-Fi 5.945-6.425 GHz devices (portable devices):

   The device is not permitted to be used on Unmanned Aircraft Systems (UAS) when operating in the 5945 to 6425 MHz frequency range in the European Union.

## Wireless Radio Use

This device is restricted to indoor use when operating in the 2.4GHz, 5GHz, 6GHz frequency band.

Cet appareil doit être utilisé à l' intérieur.

당해 무선설비는 운용중 전파혼신 가능성이 있음.

この製品は、周波数帯域 2.4GHz, 5GHz, 6GHz で動作しているときは、屋内においてのみ使用可能です。

**NCC無線設備警告聲明**

工作頻率2.4GHz, 5GHz, 6GHz該頻段限於室內使用。

經型式認證合格之低功率射頻電機，非經許可，公司、商號或使用者均不得擅自變更頻率、加大功率或變更原設計之特性及功能。

低功率射頻電機之使用不得影響飛航安全及干擾合法通信；經發現有干擾現象時，應立即停用，並改善至無干擾時方得繼續使用。前項合法通信，指依電信法規定作業之無線電通信。低功率射頻電機須忍受合法通信或工業、科學及醫療用電波輻射性電機設備之干擾。

## Compliance Statement of Innovation, Science and Economic Development Canada (ISED)

This device complies with with Innovation, Science and Economic Development Canada' s licence-exempt RSS(s). Operation is subject to the following two conditions:

(1) this device may not cause interference, and (2) this device must accept any interference, including interference that may cause undesired operation of the device.

Operation in the band 5150-5250 MHz is only for indoor use to reduce the potential for harmful interference to co-channel mobile satellite systems.

CAN ICES-003(B)/NMB-003(B)

## Australia and New Zealand notice

This equipment incorporates a radio transmitting and receiving device. In normal use, a separation distance of 20 cm ensures that radio frequency exposure levels comply with the Australian and New Zealand Standards.

## クラスB情報技術装置

この装置は、クラスB情報技術装置です。この装置は、家庭環境で使用することを目的としていますが、この装置がラジオやテレビジョン受信機に近接して使用されると、受信障害を引き起こすことがあります。取扱説明書に従って正しい取り扱いをして下さい。

VCCI-B

## KC인증서

R-R-MSI-10-7E84

상호: (주)엠에스아이코리아
제품명: 메인보드
모델명: 10-7E84
제조년월: 2025년
제조자 및 제조국가: MSI/중국

## Battery Information

**European Union:**



Batteries, battery packs, and accumulators should not be disposed of as unsorted household waste. Please use the public collection system to return, recycle, or treat them in compliance with the local regulations.

**BSMI:**




For better environmental protection, waste batteries should be collected separately for recycling or special disposal.

**California, USA:**



The button cell battery may contain perchlorate material and requires special handling when recycled or disposed of in California.
For further information please visit:
https://dtsc.ca.gov/perchlorate/

**⚠WARNING**

- **INGESTION HAZARD**: This product contains a button cell or coin battery.
- **DEATH** or serious injury can occur if ingested.
- A swallowed button cell or coin battery can cause **Internal Chemical Burns** in as little as **2 hours**.
- **KEEP** new and used batteries **OUT OF REACH OF CHILDREN**
- **Seek immediate medical attention** if a battery is suspected to be swallowed or inserted inside any part of the body.



- Remove and immediately recycle or dispose of used batteries according to local regulations and keep away from children. Do NOT dispose of batteries in household trash or incinerate.
- Even used batteries may cause severe injury or death. Call a local poison control center for treatment information.
- Battery type: CR2032
- Battery voltage: 3V
- Non-rechargeable batteries are not to be recharged.
- Do not force discharge, recharge, disassemble, heat above (manufacturer' s specified temperature rating) or incinerate. Doing so may result in injury due to venting, leakage or explosion resulting in chemical burns.
- This product contains an irreplaceable battery.
- This icon indicates that a swallowed button battery can cause serious injury or death. Please keep batteries out of sight or reach of children.

## Chemical Substances Information

In compliance with chemical substances regulations, such as the EU REACH Regulation (Regulation EC No. 1907/2006 of the European Parliament and the Council), MSI provides the information of chemical substances in products at:

https://csr.msi.com/global/index

## Environmental Policy

- The product has been designed to enable proper reuse of parts and recycling and should not be thrown away at its end of life.
- Users should contact the local authorized point of collection for recycling and disposing of their end-of-life products.
- Visit the MSI website <https://csr.msi.com/global/pevn_ewaste> and locate a nearby distributor for further recycling information.
- Please visit <https://us.msi.com/page/recycling> for information regarding the recycling of your product in the US.

## WEEE (Waste Electrical and Electronic Equipment) Statement



**European Union**: This symbol on the product indicates that this product cannot be discarded as municipal waste. Instead, it is your responsibility to dispose of your waste electrical and electronic equipment by handing it over to a designated collection point for recycling. For more information about where you can drop off your waste equipment for recycling, please contact your local city office, your household waste disposal service or the shop where you purchased the product.

## 日本JIS C 0950材質宣言

日本工業規格JIS C 0950により、2006年7月1日以降に販売される特定分野の電気および電子機器について、製造者による含有物質の表示が義務付けられます。

https://csr.msi.com/tw/Japan-JIS-C-0950-Material-Declarations

## India RoHS

This product complies with the “India E-waste (Management and Handling) Rule 2011” and prohibits use of lead, mercury, hexavalent chromium, polybrominated biphenyls or polybrominated diphenyl ethers in concentrations exceeding 0.1 weight % and 0.01 weight % for cadmium, except for the exemptions set in Schedule 2 of the Rule.

## Türkiye EEE yönetmeliği

Türkiye Cumhuriyeti: EEE Yönetmeliğine Uygundur

## Україна обмеження на наявність небезпечних речовин

Обладнання відповідає вимогам Технічного регламенту щодо обмеження використання деяких небезпечних речовин в електричному та електронному обладнані, затвердженого постановою Кабінету Міністрів України від 3 грудня 2008 № 1057.

## Việt Nam RoHS

Kể từ ngày 01/12/2012, tất cả các sản phẩm do công ty MSI sản xuất tuân thủ Thông tư số 30/2011/TT-BCT quy định tạm thời về giới hạn hàm lượng cho phép của một số hóa chất độc hại có trong các sản phẩm điện, điện tử"

## Material Declaration under India's Plastic Waste Management Rules:

INDOMSI COMPUTERS PRIVATE LIMITED

Regn. No.: IM-06-000-06-AAHCI0478A-25

Thickness ≥ 50 microns

## MS-7E84主板产品中有害物质的名称及含有信息表

| 部件名称 | 有害物质 | | | | | | | | | |
|---|---|---|---|---|---|---|---|---|---|---|
| | Pb | Hg | Cd | Cr(VI) | PBBs | PBDEs | DBP | DIBP | BBP | DEHP |
| 电路板组件* | ╳ | ○ | ○ | ○ | ○ | ○ | ○ | ○ | ○ | ○ |
| 外部信号连接头 | ╳ | ○ | ○ | ○ | ○ | ○ | ○ | ○ | ○ | ○ |
| 线材 | ╳ | ○ | ○ | ○ | ○ | ○ | ○ | ○ | ○ | ○ |

注1：○：表示该有害物质在该部件所有均质材料中的含量均不超出电器电子产品有害物质限制使用国家标准要求。

╳：表示该有害物质至少在该部件的某一均质材料中的含量超出电器电子产品有害物质限制使用国家标准要求。

注2：以上未列出的部件，表明其有害物質含量均不超出电器电子产品有害物质限制使用国家标准要求。

注3：上述表格标注"╳"之部件，皆符合达标管理目录限用物质应用例外清单之限值要求。

* 电路板组件：包括印刷电路板及其构成的零部件。

## 限用物質含有情況標示聲明書

| 設備名稱：電腦主機板 | 型號(型式)：MS-7E84 | | | | | |
|---|---|---|---|---|---|---|
| 單元 | 限用物質及其化學符號 | | | | | |
| | 鉛 (Pb) | 汞 (Hg) | 鎘 (Cd) | 六價鉻 ($Cr^{+6}$) | 多溴聯苯 (PBB) | 多溴二苯醚 (PBDE) |
| 電路板 | ○ | ○ | ○ | ○ | ○ | ○ |
| 電子元件 | — | ○ | ○ | ○ | ○ | ○ |
| 金屬機構件 | — | ○ | ○ | ○ | ○ | ○ |
| 塑膠機構件 | ○ | ○ | ○ | ○ | ○ | ○ |

備考1. "超出0.1 wt %" 及 "超出0.01 wt %" 係指限用物質之百分比含量超出百分比含量基準值。

備考2. "○" 係指該項限用物質之百分比含量未超出百分比含量基準值。

備考3. "—" 係指該項限用物質為排除項目。

## Copyright and Trademarks Notice

Copyright © Micro-Star Int' l Co., Ltd. All rights reserved. The MSI logo used is a registered trademark of Micro-Star Int' l Co., Ltd. All other marks and names mentioned may be trademarks of their respective owners. No warranty as to accuracy or completeness is expressed or implied. MSI reserves the right to make changes to this document without prior notice.

The terms HDMI™, HDMI™ High-Definition Multimedia Interface, HDMI™ Trade dress and the HDMI™ Logos are trademarks or registered trademarks of HDMI™ Licensing Administrator, Inc.

## Technical Support

If a problem arises with your system and no solution can be obtained from the user guide, please contact your place of purchase or local distributor. Alternatively, please try the following help resources for further guidance.

- Visit the MSI website for technical guide, BIOS updates, driver updates, and other information: https://www.msi.com/support/
- Register your product at: http://register.msi.com

## Revision History

- Version 1.0, 2025/09, First release.
- Version 1.1, 2026/03, Updated release.